SONY

4-471-163-**92** (1)

Personal Audio System

คู่มือการใช้งาน

©2013 Sony Corporation Printed in China

GTK-N1BT TH

http://www.sony.net/

คำเตือน

เพื่อลดความเสี่ยงต่อไฟไหม้ อย่าคลุมส่วนระบายอากาศของอุปกรณ์ด้วยหนังสือพิมพ์ ผ้าปูโต๊ะ ผ้าม่าน และอื่นๆ อย่าให้อุปกรณ์ถูกแหล่งเปลวไฟ (ตัวอย่างเช่น เทียนที่จุดไฟอยู่)

เพื่อลดความเสี่ยงต่อไฟไหม้หรือไฟฟ้าดูด อย่าให้อุปกรณ์นี้ถูกหยดน้ำหรือละอองน้ำ และอย่าวางภาชนะบรรจุของเหลว เช่น แจกันดอกไม้บนตัวอุปกรณ์นี้

อย่าติดตั้งเครื่องเสียงในเนื้อที่ที่จำกัด เช่น ในชั้นวางหนังสือหรือตู้ติดผนัง

เนื่องจากสามารถดึงปลั๊กไฟหลักเพื่อตัดเครื่องเสียงออกจากแหล่งจ่ายไฟหลักได้ ให้ต่อเครื่องเสียงเข้ากับเต้าเสียบไฟ AC ที่เข้าถึงได้ง่าย ถ้าหากท่านสังเกตเห็นสิ่งผิดปกติในตัวเครื่อง ให้ถอดปลั๊กไฟหลักออกจากเต้าเสียบไฟ AC ทันที

ตราบใดที่ยังต่ออยู่กับเต้าเสียบไฟ AC ตัวเครื่องจะไม่ถูกตัดออกจากแหล่งจ่ายไฟหลัก ถึงแม้จะปิดสวิตช์เครื่องแล้ว

อย่าให้แบตเตอรี่ หรือเครื่องเสียงที่มีแบตเตอรี่บรรจุอยู่ ถูกความร้อนสูง เช่น แสงอาทิตย์ ไฟ หรือของที่มีลักษณะใกล้เคียง

หมายเหตุใบอนุญาตและเครื่องหมายการค้า

- iPhone, iPod, iPod classic, iPod nano และ iPod touch เป็นเครื่องหมายการค้าของ Apple Inc. ซึ่งจดทะเบียนในสหรัฐอเมริกาและประเทศอื่นๆ
- เทคโนโลยีการเข้ารหัสเสียง MPEG Layer-3 และสิทธิบัตรได้รับอนุญาตจาก Fraunhofer IIS และ Thomson
- Windows Media เป็นเครื่องหมายทางการค้าและเครื่องหมายการค้าจดทะเบียนของ Microsoft Corporation ในสหรัฐอเมริกา และ/หรือประเทศอื่นๆ
- ข้อความแสดงชื่อและโลโก้ BLUETOOTH® เป็นเครื่องหมายการค้าจดทะเบียนของ BLUETOOTH SIG, Inc. และการใช้เครื่องหมายเหล่านั้นโดย Sony Corporation อยู่ภายใต้การอนุญาต เครื่องหมายการค้าและชื่อทางการค้าอื่นๆเป็นของเจ้าของเครื่องหมายการค้านั้นๆ
- N Mark เป็นเครื่องหมายทางการค้าหรือเครื่องหมายการค้าจดทะเบียนของ NFC Forum, Inc. ในสหรัฐอเมริกา และ/หรือประเทศอื่นๆ
- © 2012 CSR plc และบริษัทในเครือ เครื่องหมาย aptX® และโลโก้ aptX เป็นเครื่องหมายทางการค้าของ CSR plc หรือหนึ่งในบริษัทในเครือ และอาจจดทะเบียนในหนึ่งเขตอำนาจศาลหรือมากกว่า
- Android เป็นเครื่องหมายทางการค้าของ Google Inc.
- ผลิตภัณฑ์นี้ได้รับการคุ้มครองโดยสิทธิทางทรัพย์สินทางปัญญาของ Microsoft Corporation ห้ามใช้หรือเผยแพร่เทคโนโลยีดังกล่าวนอกเหนือผลิตภัณฑ์นี้โดยไม่ได้รับอนุญาตจาก Microsoft หรือบริษัทย่อยของ Microsoft ที่ได้รับการรับรอง
- โดยทั่วไปแล้ว ชื่อระบบและชื่อผลิตภัณฑ์ที่ระบุไว้ในคู่มือเล่มนี้เป็นเครื่องหมายทางการค้าหรือเครื่องหมายการค้าจดทะเบียนของผู้ผลิต คู่มือเล่มนี้ไม่มีการระบุเครื่องหมาย ™ และ ®

ตำแหน่งของระบบควบคุม

ตัวเครื่อง (ด้านหน้า)

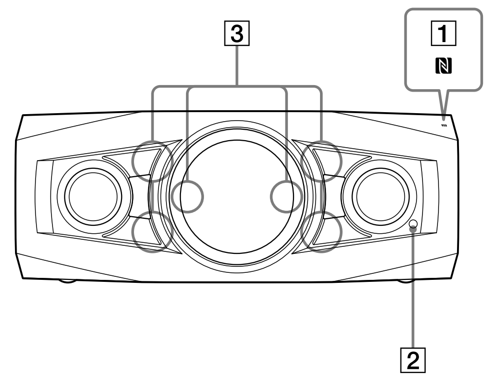

ตัวเครื่อง (ด้านขวา เมื่อติดตั้งในแนวนอน)

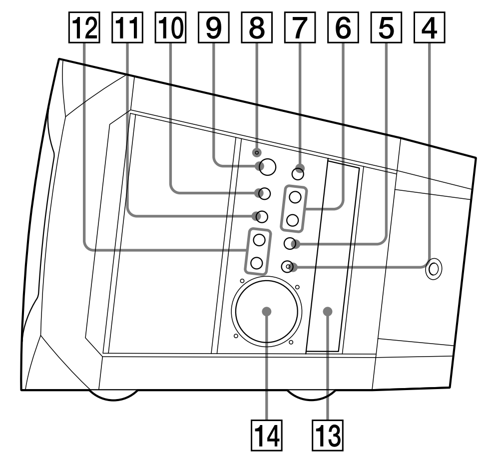

หมายเหตุ
ไม่สามารถส่งสัญญาณเสียงออกทางหูฟังได้ เนื่องจากระบบนี้ไม่มีช่องต่อหูฟัง

รีโมท

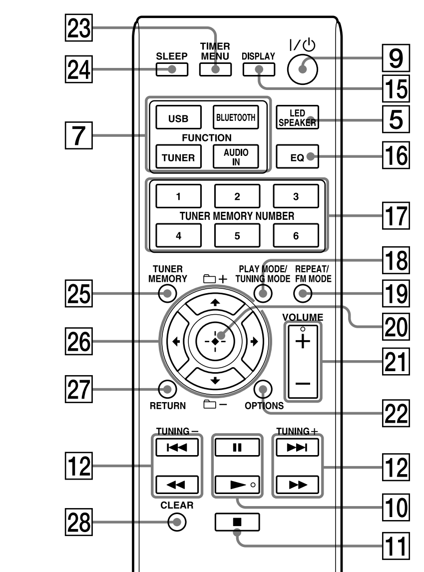

คู่มือนี้อธิบายการใช้งานด้วยรีโมทเป็นหลัก แต่การใช้งานแบบเดียวกันสามารถทำได้ด้วยปุ่มบนตัวเครื่องที่มีชื่อเหมือนกันหรือใกล้เคียงกันอีกด้วย

การเริ่มต้นใช้งาน

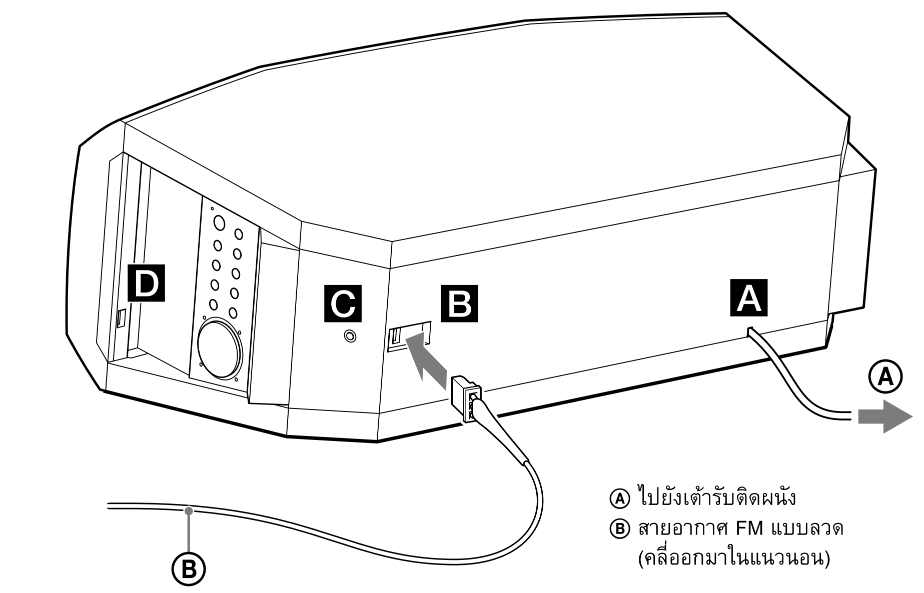

Ⓐ ไปยังเต้ารับติดผนัง
Ⓑ สายอากาศ FM แบบลวด (คลี่ออกมาในแนวนอน)

A กำลังไฟ

เชื่อมต่อสายไฟ Ⓐ เข้ากับเต้ารับติดผนัง
การสาธิตจะปรากฏบนหน้าจอ [13] เมื่อกด I/⏻ [9] ระบบจะเปิด และการสาธิตก็จะจบลงอัตโนมัติ
หากอะแดปเตอร์บนปลั๊กที่ให้มาด้วยไม่พอดีกับเต้ารับติดผนังของท่าน ให้ถอดออกจากปลั๊ก (สำหรับรุ่นที่มีอะแดปเตอร์มาให้ด้วยเท่านั้น)

B สายอากาศ

เมื่อใส่ตัวเชื่อมต่อของสายอากาศ FM แบบลวด Ⓑ ตรวจสอบให้แน่ใจว่าได้ใส่ถูกทิศทาง
ค้นหาตำแหน่งและทิศทางที่รับสัญญาณได้ชัดเจนเมื่อทำการติดตั้งสายอากาศ
เก็บสายอากาศให้ห่างจากสายไฟ เพื่อหลีกเลี่ยงการได้รับสัญญาณรบกวน

C ช่องต่อ AUDIO IN (สัญญาณเสียงเข้าภายนอก)

เชื่อมต่ออุปกรณ์ภายนอกเสริมโดยใช้สายเคเบิลเชื่อมต่อเสียง (ไม่ได้ให้มาด้วย)

D พอร์ต USB

เชื่อมต่ออุปกรณ์ iPod/iPhone หรือ USB โดยใช้สายเคเบิล USB (ไม่ได้ให้มาด้วย)

การติดตั้งระบบ

ระบบสามารถถูกติดตั้งได้ทั้งในแนวตั้งหรือแในแนวนอน เลือกรูปแบบการติดตั้งตามความต้องการของท่าน

การติดตั้งแนวนอน

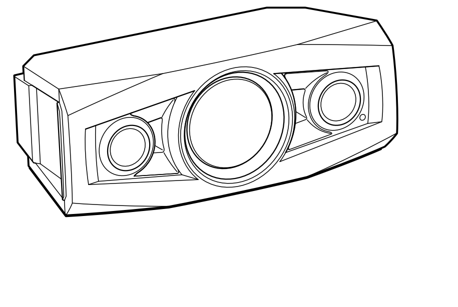

การติดตั้งแนวตั้ง

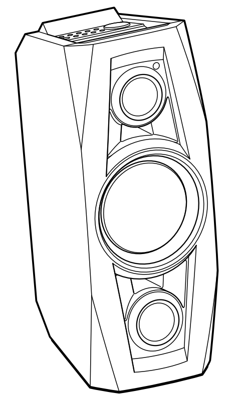

การใช้รีโมท

ใส่แบตเตอรี่ R6 (ขนาด AA) สองก้อน (ให้มาด้วย) แล้วจัดขั้วให้ตรงกับที่แสดงด้านล่างนี้

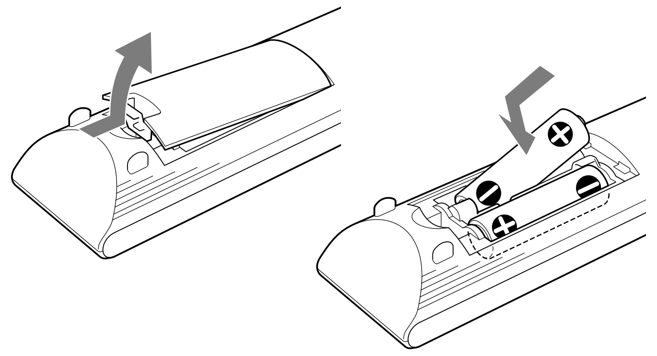

หมายเหตุการใช้งานรีโมท
- ภายใต้การใช้งานปกติ แบตเตอรี่ควรมีอายุการใช้งานประมาณ 6 เดือน
- อย่าใช้แบตเตอรี่เก่าและใหม่ผสมกัน หรือผสมแบตเตอรี่ต่างชนิด
- หากท่านไม่ใช้งานรีโมทเป็นระยะเวลานาน ให้ถอดแบตเตอรี่ออกเพื่อป้องกันความเสียหายที่เกิดจากการรั่วและกัดกร่อนของแบตเตอรี่

การตั้งค่านาฬิกา

1 กด I/⏻ [9] เพื่อเปิดระบบ
2 กด TIMER MENU [23] เพื่อเลือกโหมดตั้งค่านาฬิกา
ถ้า "PLAY SET" กระพริบ ให้กด ♠/♣ [26] ซ้ำๆ เพื่อเลือก "CLOCK" จากนั้นกด ⊕ (ป้อน) [20]
3 กด ♠/♣ [26] ซ้ำๆ เพื่อตั้งชั่วโมง จากนั้นกด ⊕ [20]
4 ใช้วิธีการเดียวกันในการตั้งนาที

หมายเหตุ
การตั้งค่านาฬิกาจะถูกรีเซ็ตเมื่อท่านถอดสายไฟออก หรือในกรณีที่เกิดไฟดับ

การแสดงนาฬิกาเมื่อระบบปิดอยู่
กด DISPLAY [15] นาฬิกาจะแสดงผลนานประมาณ 8 วินาที

การทำงาน

การใช้ฟังก์ชั่น BLUETOOTH

ท่านสามารถฟังเพลงจาก "WALKMAN" หรืออุปกรณ์ BLUETOOTH ของท่านผ่านทางการเชื่อมต่อไร้สาย ก่อนใช้ฟังก์ชั่น BLUETOOTH ให้ทำการจับคู่เพื่อลงทะเบียนอุปกรณ์ BLUETOOTH ของท่าน

ระบบรองรับการลงทะเบียนและการเชื่อมต่อของอุปกรณ์ BLUETOOTH และ NFC ซึ่งสามารถสื่อสารข้อมูลด้วยเพียงการสัมผัสตำแหน่งที่กำหนด สำหรับข้อมูลเกี่ยวกับ NFC โปรดดู "การเชื่อมต่อโดยการสัมผัสหนึ่งครั้ง (NFC)"

อะไรคือการจับคู่
อุปกรณ์ BLUETOOTH ที่จะเชื่อมต่อต้องได้รับการลงทะเบียนกับอีกอุปกรณ์หนึ่งซึ่งกันและกันก่อนล่วงหน้า การจับคู่คือการลงทะเบียนของอุปกรณ์สองเครื่อง เมื่อทำการจับคู่ครั้งหนึ่งแล้ว ไม่จำเป็นต้องจับคู่อีกครั้ง อย่างไรก็ตาม ในกรณีต่อไปนี้ ต้องทำการจับคู่ใหม่อีกครั้ง:
- ข้อมูลการจับคู่ถูกลบเมื่ออุปกรณ์ BLUETOOTH ได้รับการซ่อม
- ท่านพยายามจะจับคู่ระบบกับอุปกรณ์ BLUETOOTH มากกว่า 10 เครื่อง ระบบนี้สามารถจับคู่กับอุปกรณ์ BLUETOOTH ได้สูงสุด 9 เครื่อง หากท่านจับคู่กับอุปกรณ์ BLUETOOTH อื่นหลังจากทำการจับคู่กับอุปกรณ์ทั้ง 9 เครื่องเรียบร้อยแล้ว ข้อมูลการจับคู่ของอุปกรณ์ที่เชื่อมต่อกับระบบอันแรกสุดจะถูกเขียนทับด้วยข้อมูลของอุปกรณ์ใหม่นั้น
- ข้อมูลการลงทะเบียนจับคู่ของระบบนี้ถูกลบจากอุปกรณ์ที่เชื่อมต่อ
- หากท่านเริ่มต้นระบบ หรือลบประวัติการจับคู่กับระบบ ข้อมูลการจับคู่จะถูกลบ

เกี่ยวกับตัวแสดง BLUETOOTH

ตัวแสดง BLUETOOTH ที่อยู่ตรงกลางปุ่ม BLUETOOTH [4] อนุญาตให้ตรวจสอบสถานะของ BLUETOOTH

สถานะของระบบ	สถานะตัวแสดง
ระบบอยู่ในระบบ BLUETOOTH (เมื่อระบบเปิด)	กะพริบอย่างช้าด้วยสีน้ำเงิน
ระหว่างที่ทำการจับคู่ BLUETOOTH	กะพริบอย่างเร็วด้วยสีน้ำเงิน
ระบบจะพยายามเชื่อมต่อกับอุปกรณ์ BLUETOOTH	กะพริบด้วยสีน้ำเงิน
ระบบได้สร้างการเชื่อมต่อกับอุปกรณ์ BLUETOOTH	ไฟติดด้วยสีน้ำเงิน

เปิดการใช้งานการรับสัญญาณของ AAC โคเด็ก

ท่านสามารถรับข้อมูลรูปแบบ AAC โคเด็กจากอุปกรณ์ BLUETOOTH ในการเปิดการใช้งานการรับสัญญาณ ให้ตั้งค่าโดยใช้เมนูตัวเลือก

1 กด BLUETOOTH FUNCTION [7] บนรีโมท หรือกด BLUETOOTH [4] บนตัวเครื่องจนกว่า "BT AUDIO" ปรากฏบนหน้าจอ [13]
2 กด OPTIONS [22] เพื่อแสดงเมนูการตั้งค่า
3 กด ♠/♣ [26] ซ้ำๆเพื่อเลือก "BT AAC" แล้วกด ⊕ [20]
4 กด ♠/♣ [26] ซ้ำๆเพื่อเลือก "ON" หรือ "OFF" แล้วกด ⊕ [20]
ON: เพื่อให้สามารถรับสัญญาณรูปแบบ AAC โคเด็ก
OFF: เพื่อให้รับสัญญาณในรูปแบบ SBC หรือ aptX โคเด็ก

หมายเหตุ
- หากท่านเริ่มต้นการตั้งค่าระหว่างการเชื่อมต่อ BLUETOOTH การเชื่อมต่อจะถูกตัด
- เมื่อใช้ผลิตภัณฑ์ Apple ให้อัพเดทเป็นซอฟต์แวร์เวอร์ชั่นล่าสุดก่อน สำหรับรายละเอียดในการอัพเดท โปรดอ้างอิงคู่มือการใช้งานที่ให้มากับผลิตภัณฑ์ Apple ของท่าน
- หากเสียงมีสัญญาณรบกวนระหว่างการรับสัญญาณรูปแบบ AAC โคเด็กให้ตั้งค่าเมนู BT AAC เป็น "OFF"

การจับคู่ระบบกับอุปกรณ์ BLUETOOTH

อุปกรณ์ BLUETOOTH
เช่น "WALKMAN"

1 วางอุปกรณ์ BLUETOOTH ที่จะเชื่อมต่อภายใน 1 เมตร จากระบบ
2 กด BLUETOOTH FUNCTION [7] บนรีโมท หรือกด BLUETOOTH [4] บนตัวเครื่องจนกว่า "BT AUDIO" ปรากฏบนหน้าจอ [13]
- ตัวแสดง BLUETOOTH [4] กะพริบอย่างช้าๆด้วยสีน้ำเงิน
- หากระบบเคยถูกเชื่อมต่ออัตโนมัติด้วยอุปกรณ์ BLUETOOTH ในอดีต กด BLUETOOTH [4] บนตัวเครื่องเพื่อยกเลิกการเชื่อมต่อ แล้ว "BT AUDIO" ก็จะปรากฏบนหน้าจอ [13]

3 กด BLUETOOTH [4] บนตัวเครื่องค้างไว้ 2 วินาทีหรือนานกว่า
ตัวแสดง BLUETOOTH [4] จะกะพริบอย่างเร็วด้วยสีน้ำเงิน และคำว่า "PAIRING" จะกะพริบบนหน้าจอ [13] ระบบอยู่ในโหมดจับคู่
4 ทำการจับคู่บนอุปกรณ์ BLUETOOTH และค้นหาระบบนี้ด้วยอุปกรณ์ BLUETOOTH
เมื่อการค้นหาเสร็จสิ้น รายงานของอุปกรณ์ที่พบอาจปรากฏบนหน้าจอของอุปกรณ์ BLUETOOTH
- ระบบนี้จะปรากฏเป็น "SONY:GTK-N1BT" หากไม่ปรากฏ ให้ปฏิบัติตั้งแต่ขั้นตอนที่ 1 อีกครั้ง
- เมื่อสร้างการเชื่อมต่อกับระบบนี้ ให้เลือกโปรไฟล์เสียง (A2DP, AVRCP) บนอุปกรณ์ BLUETOOTH
- หากอุปกรณ์ BLUETOOTH ไม่สนับสนุน AVRCP (Audio Video Remote Control Profile) ท่านจะไม่สามารถทำการเล่น หรือใช้งานอื่นๆที่มีในระบบ
- สำหรับรายละเอียดของการทำงานของอุปกรณ์ BLUETOOTH ที่จะเชื่อมต่อ โปรดอ้างอิงคู่มือการใช้งานที่ให้มากับอุปกรณ์ BLUETOOTH ของท่าน

5 เลือก "SONY:GTK-N1BT" บนหน้าจอของอุปกรณ์ BLUETOOTH
หากมีการแจ้งให้ป้อนรหัสผ่านบนอุปกรณ์ BLUETOOTH ให้ใส่ "0000"
6 การใช้งานอุปกรณ์ BLUETOOTH และทำการเชื่อมต่อ BLUETOOTH
เมื่อการจับคู่เสร็จสิ้นและการเชื่อมต่อกับอุปกรณ์ BLUETOOTH ถูกสร้างขึ้นอย่างถูกต้อง หน้าจอ [13] จะเปลี่ยนจาก "PAIRING" เป็น "BT AUDIO" และตัวแสดง BLUETOOTH [4] จะกะพริบอย่างช้าด้วยสีน้ำเงิน
- การเชื่อมต่ออาจจะเริ่มต้นอัตโนมัติหลังจากเสร็จสิ้นการจับคู่ ทั้งนี้ขึ้นอยู่กับชนิดของอุปกรณ์ BLUETOOTH

หมายเหตุ
- "Passkey" อาจถูกเรียกว่า "Passcode" "PIN code" "PIN number" หรือ "Password" เป็นต้น ขึ้นอยู่กับแต่ละอุปกรณ์
- สถานะการพร้อมจับคู่ของระบบถูกยกเลิกหลังประมาณ 5 นาที หากการจับคู่ไม่สำเร็จ ปฏิบัติตั้งแต่ขั้นตอนที่ 1 อีกครั้ง
- หากท่านต้องการจับคู่กับอุปกรณ์ BLUETOOTH หลายเครื่อง ให้ปฏิบัติตั้งแต่ขั้นตอนที่ 1 ถึง 6 กับอุปกรณ์ BLUETOOTH แต่ละเครื่อง

เคล็ดลับ
ท่านสามารถทำการจับคู่ หรือพยายามสร้างการเชื่อมต่อ BLUETOOTH กับอุปกรณ์ BLUETOOTH อื่นๆในขณะที่ได้เสร็จสิ้นการเชื่อมต่อ BLUETOOTH กับอุปกรณ์ BLUETOOTH เครื่องที่หนึ่ง การเชื่อมต่อ BLUETOOTH ที่สร้างขึ้นในขณะนี้จะถูกยกเลิกเมื่อการเชื่อมต่อ BLUETOOTH กับอุปกรณ์อื่นถูกสร้างสำเร็จ

การลบข้อมูลการลงทะเบียนจับคู่

1 กด BLUETOOTH FUNCTION [7] บนรีโมท หรือกด BLUETOOTH [4] บนตัวเครื่องจนกว่า "BT AUDIO" จะปรากฏบนหน้าจอ [13]
เมื่อระบบถูกเชื่อมต่อกับอุปกรณ์ BLUETOOTH ชุดชื่ออุปกรณ์สำหรับอุปกรณ์ BLUETOOTH ที่เชื่อมต่อจะปรากฏบนหน้าจอ [13] ของระบบ ให้กด BLUETOOTH [4] บนตัวเครื่องเพื่อยกเลิกการเชื่อมต่อกับอุปกรณ์ BLUETOOTH นั้น แล้วจะแสดง "BT AUDIO"
2 กด CLEAR [28]
"DEL LINK" กะพริบ
3 กด ⊕ [20]
"COMPLETE" ปรากฏและข้อมูลการจับคู่ทั้งหมดถูกลบ

หมายเหตุ
- หากท่านลบข้อมูลการจับคู่ ท่านจะไม่สามารถทำการเชื่อมต่อ BLUETOOTH ได้จนกว่าจะทำการจับคู่ ในการเชื่อมต่อกับอุปกรณ์ BLUETOOTH หลังการลบนี้ ท่านต้องป้อนรหัสผ่านอีกครั้ง
- หากท่านลบข้อมูลการจับคู่ การตั้งค่าโหมดพร้อมใช้งาน BLUETOOTH จะถูกตั้งเป็นปิด

การเชื่อมต่อโดยการสัมผัสหนึ่งครั้ง (NFC)

NFC ช่วยให้การสื่อสารข้อมูลโดยการสัมผัสอุปกรณ์ของท่านไปยังบริเวณที่กำหนด
สมาร์ทโฟนที่รองรับการทำงานคือ เครื่องที่มีฟังก์ชั่น NFC (ระบบปฏิบัติการที่ทำงานด้วยกันได้:Android version 2.3.3 หรือหลังจากนั้น ซึ่งยกเว้น Android 3.x)
โปรดตรวจสอบที่เว็บไซต์ด้านล่างสำหรับข้อมูลของอุปกรณ์ที่ทำงานร่วมกันได้

http://www.sony-asia.com/support

การเตรียมพร้อมสมาร์ทโฟนของท่าน (Android)
แอพพลิเคชั่นที่สอดคล้องกับ NFC ที่ต้องถูกติดตั้งลงในเครื่องสมาร์ทโฟนของท่าน หากไม่ได้ติดตั้ง ท่านสามารถดาวน์โหลด "NFC Easy Connect" ได้จาก Google Play
- ในบางประเทศและภูมิภาคอาจไม่สามารถดาวน์โหลดแอพพลิเคชั่นที่สอดคล้องกับ NFC ได้
- สำหรับสมาร์ทโฟนบางเครื่อง อาจจะสามารถใช้ฟังก์ชั่นนี้ได้โดยไม่ต้องดาวน์โหลด "NFC Easy Connect" กรณีนี้ การทำงานและข้อมูลจำเพาะของสมาร์ทโฟนอาจจะแตกต่างจากคำอธิบายในคู่มือฉบับนี้

1 ติดตั้งแอพพลิเคชั่น
หากท่านเข้าถึงโดยใช้โค้ด 2D
ใช้แอพพลิเคชั่นอ่านโค้ด 2D

หากไม่พบแอพพลิเคชั่นดังกล่าวในเว็บไซต์ข้างบน ค้นหา "NFC Easy Connect" บน Google Play และทำการติดตั้ง
2 ตั้งค่าสมาร์ทโฟนของท่านเพื่อเปิดการใช้งานฟังก์ชั่น NFC สำหรับรายละเอียด
โปรดอ้างอิงคู่มือผู้ใช้ที่ให้มาพร้อมกับสมาร์ทโฟนของท่าน

เกี่ยวกับแอพพลิเคชั่น "NFC Easy Connect"
นี่เป็นแอพพลิเคชั่นที่ใช้สำหรับ Android โดยเฉพาะ ค้นหาในอินเตอร์เนทสำหรับข้อมูลอย่างละเอียดเกี่ยวกับ "NFC Easy Connect" และดาวน์โหลดแอพพลิเคชั่น
- ในบางประเทศและภูมิภาคอาจไม่สามารถดาวน์โหลดแอพพลิเคชั่นที่สอดคล้องกับ NFC ได้

ทำการเชื่อมต่อกับสมาร์ทโฟนของท่านด้วยการสัมผัสหนึ่งครั้ง
เพียงสัมผัสสมาร์ทโฟนของท่านกับระบบ ระบบจะเปิดอัตโนมัติ แล้วจับคู่และสร้างการเชื่อมต่อ BLUETOOTH

1 เริ่มต้นแอพพลิเคชั่น "NFC Easy Connect" บนสมาร์ทโฟนของท่าน
ตรวจสอบว่าหน้าจอของแอพพลิเคชั่นปรากฏ
2 สัมผัสสมาร์ทโฟนของท่านกับตัวเครื่อง
สัมผัสสมาร์ทโฟนไปที่ N-Mark [1] บนตัวเครื่องและรักษาการสัมผัสจนกว่าสมาร์ทโฟนจะสั่น

เสร็จสิ้นการเชื่อมต่อกับสมาร์ทโฟนของท่าน ปฏิบัติตามคำแนะนำบนหน้าจอ
โปรดอ้างอิงคู่มือผู้ใช้ของสมาร์ทโฟนของท่านสำหรับส่วนของสมาร์ทโฟนของท่านที่ใช้สัมผัส

- ในการยกเลิกการเชื่อมต่อ สัมผัสสมาร์ทโฟนของท่านไปที่ N-Mark [1] บนตัวเครื่อง
- เมื่อท่านสัมผัสสมาร์ทโฟนที่สอดคล้องกับ NFC ไปที่ตัวเครื่องในขณะที่อุปกรณ์ BLUETOOTH อื่นเชื่อมต่อกับระบบนี้อยู่ อุปกรณ์ BLUETOOTH จะถูกยกเลิกการเชื่อมต่อ และระบบนี้จะเชื่อมต่อเข้ากับสมาร์ทโฟน
- หากท่านสัมผัสสมาร์ทโฟนที่เชื่อมต่อกับระบบนี้ไปที่หูฟัง หรือลำโพง BLUETOOTH ที่สอดคล้องกับ NFC อื่นๆ สมาร์ทโฟนจะถูกยกเลิกการเชื่อมต่อจากระบบ แล้วไปเชื่อมต่อกับอุปกรณ์ BLUETOOTH ที่สัมผัส

ฟังเพลงผ่านการเชื่อมต่อ BLUETOOTH

ท่านสามารถใช้งานอุปกรณ์ BLUETOOTH โดยการเชื่อมต่อระบบและอุปกรณ์ BLUETOOTH โดยใช้ AVRCP
ตรวจสอบด้านล่างก่อนทำการเล่นเพลง:
- ฟังก์ชั่น BLUETOOTH ของอุปกรณ์ BLUETOOTH ถูกเปิดใช้งานอยู่
- การจับคู่เสร็จสิ้น

1 กด BLUETOOTH FUNCTION [7] บนรีโมท หรือกด BLUETOOTH [4] บนตัวเครื่องจนกว่า "BT AUDIO" จะปรากฏบนหน้าจอ [13]
2 สร้างการเชื่อมต่อ BLUETOOTH ด้วยอุปกรณ์ BLUETOOTH
เมื่อสร้างการเชื่อมต่อครั้งหนึ่งแล้ว "LINKED" จะปรากฏบนหน้าจอ [13] และชุดชื่ออุปกรณ์ BLUETOOTH และอุปกรณ์ BLUETOOTH จะปรากฏ
หากอุปกรณ์ BLUETOOTH เคยเชื่อมต่อกับระบบนี้ในอดีต อุปกรณ์อาจจะทำการเชื่อมต่ออัตโนมัติโดยไม่จำเป็นต้องมีผู้ปฏิบัติงาน
3 กด ► [10] บนรีโมท หรือ ►II [10] บนตัวเครื่องเพื่อเริ่มเล่น
ท่านอาจต้องกด ► [10] หรือ ►II [10] สองครั้ง ทั้งนี้ขึ้นอยู่กับอุปกรณ์ BLUETOOTH ที่เชื่อมต่อ
ท่านอาจต้องเริ่มต้นซอฟต์แวร์ AV ของอุปกรณ์ BLUETOOTH ก่อน ทั้งนี้ขึ้นอยู่กับอุปกรณ์ BLUETOOTH ที่เชื่อมต่อ
4 กด VOLUME +/– [21] บนรีโมท หรือหมุนปรับระดับเสียง [14] บนตัวเครื่องเพื่อปรับระดับเสียง

การทำงานอื่นๆ

ต้องการ	ให้ปฏิบัติดังนี้:
หยุดเล่นชั่วคราว	กด II [10] บนรีโมท หรือ ►II [10] บนตัวเครื่อง*
หยุดเล่น	กด ■ [11]
เลือกโฟลเดอร์	กด 🗀 +/– [26] (🗀 +/– [6] บนตัวเครื่อง)
เลือกไฟล์	กด I◄◄/►►I [12]
ค้นหาตำแหน่งในไฟล์	กด ◄◄/►► [12] (หรือ I◄◄/►►I [12] บนตัวเครื่อง) ค้างไว้ระหว่างการเล่น แล้วปล่อยปุ่มเมื่อถึงตำแหน่งที่ต้องการ

* ท่านอาจต้องกด ►II [10] บนตัวเครื่องสองครั้ง ทั้งนี้ ขึ้นอยู่กับอุปกรณ์ BLUETOOTH ที่เชื่อมต่อ

หมายเหตุ
การทำงานเหล่านี้อาจจะไม่สามารถใช้ได้กับอุปกรณ์ BLUETOOTH บางชนิด นอกจากนี้ การทำงานจริงอาจจะแตกต่างกันขึ้นอยู่กับอุปกรณ์ BLUETOOTH ที่เชื่อมต่อ

การตรวจสอบที่อยู่ของอุปกรณ์ BLUETOOTH ที่เชื่อมต่อ
กด DISPLAY [15] ในขณะที่ชุดชื่ออุปกรณ์ BLUETOOTH บนอุปกรณ์ BLUETOOTH ที่เชื่อมต่อแสดงบนหน้าจอ [13] ที่อยู่ของอุปกรณ์ BLUETOOTH จะปรากฏสองครั้งบนหน้าจอของระบบเป็นเวลา 8 วินาที

การยกเลิกการเชื่อมต่อกับอุปกรณ์ BLUETOOTH
กด BLUETOOTH [4] บนตัวเครื่อง "UNLINKED" จะปรากฏบนหน้าจอ [13]
การเชื่อมต่ออาจถูกยกเลิกอัตโนมัติเมื่อท่านหยุดการเล่น ทั้งนี้ ขึ้นอยู่กับอุปกรณ์ BLUETOOTH ที่เชื่อมต่อ

การตั้งค่าโหมดพร้อมใช้งาน BLUETOOTH

เมื่อโหมดพร้อมใช้งาน BLUETOOTH ระบบจะเข้าโหมดรอสำหรับการเชื่อมต่อ BLUETOOTH ถึงแม้ว่าระบบจะปิดอยู่ หากระบบได้รับคำสั่งให้เล่นจากอุปกรณ์ BLUETOOTH ที่เชื่อมต่อ ระบบจะเปิดและเล่นเพลง โหมดพร้อมใช้งาน BLUETOOTH ถูกปิดใช้งานโดยค่าเริ่มต้น

1 กด BLUETOOTH FUNCTION [7] บนรีโมท หรือกด BLUETOOTH [4] บนตัวเครื่องจนกว่า "BT AUDIO" แสดงบนหน้าจอ [13]
2 กด OPTIONS [22] เพื่อแสดงเมนูการตั้งค่า
3 กด ♠/♣ [26] ซ้ำๆเพื่อเลือก "BT STBY" แล้วกด ⊕ [20]
4 กด ♠/♣ [26] ซ้ำๆเพื่อเลือก "ON" หรือ "OFF" แล้วกด ⊕ [20]
5 กด I/⏻ [9] เพื่อปิดระบบ
เมื่อ "BT STBY" ถูกตั้งค่าเป็น "ON" ระบบจะเปิด และท่านสามารถฟังเพลงโดยการเปิดใช้งาน BLUETOOTH บนอุปกรณ์ที่เชื่อมต่อ

App Remote ผ่านเทคโนโลยีไร้สาย BLUETOOTH (มือถือ Android)

มือถือ Android ต้องดาวน์โหลดแอพพลิเคชั่น "App Remote" จาก Google Play
หากมือถือ Android ที่เชื่อมต่อกับตัวเครื่องมีแอพพลิเคชั่นนี้อยู่ จะสามารถใช้คุณสมบัติต่อไปนี้ได้:
- ใช้งานตัวเครื่องเพื่อเริ่มต้นและควบคุมแอพพลิเคชั่นบนมือถือ Android
- ใช้งานมือถือ Android กับท่าทางของนิ้วมือแบบง่ายๆเพื่อควบคุมแหล่งที่มาของตัวเครื่อง
- แสดงข้อมูลแหล่งที่มาอย่างละเอียด (ชื่อเพลง ชื่อนักร้อง หน้าปกอัลบั้ม และอื่นๆ) บนมือถือ Android
- อ่านออกเสียงข้อความ/SMS ที่เข้าใหม่อัตโนมัติ

การทำงานที่สามารถใช้ได้แตกต่างกันขึ้นอยู่กับแอพพลิเคชั่น สำหรับรายละเอียดเกี่ยวกับแอพพลิเคชั่นที่ใช้ได้ โปรดดูเว็บไซต์สนับสนุนด้านล่าง:
http: //www.sony-asia.com/support

การติดตั้งแอพพลิเคชั่นหากท่านเข้าถึงโดยใช้โค้ด 2D
ใช้แอพพลิเคชั่นอ่านโค้ด 2D

หากไม่พบแอพพลิเคชั่นดังกล่าวในเว็บไซต์ด้านบน ค้นหา "App Remote" บน Google Play และทำการติดตั้ง

หมายเหตุ
- สามารถใช้แอพพลิเคชั่น "App Remote" ผ่านฟังก์ชั่น BLUETOOTH ใน มือถือ Android ที่ติดตั้ง Android 2.2, 2.3, 4.0 หรือ 4.1 เท่านั้น
- ฟังก์ชั่นอ่านออกเสียง SMS อัตโนมัติเป็นฟังก์ชั่นสำหรับ มือถือ Android ที่ติดตั้งเครื่องยนต์ TTS เท่านั้น

การควบคุมเพลงสองทางด้วย มือถือ Android

ก่อนเชื่อมต่ออุปกรณ์มือถือ ให้ลดระดับเสียงของตัวเครื่อง

1 เชื่อมต่อตัวเครื่องนี้และอุปกรณ์มือถือผ่านทางฟังก์ชั่น BLUETOOTH
2 เริ่มต้นแอพพลิเคชั่น "App Remote"
หากฟังก์ชั่นของตัวเครื่องไม่ปรากฏบนแอพพลิเคชั่นให้กด BLUETOOTH [4] บนตัวเครื่องค้างไว้มากกว่า 2 วินาที

บางครั้ง การทำงานของการเล่นของตัวเครื่องสามารถควบคุมได้ด้วยอุปกรณ์มือถือ สำหรับรายละเอียดเกี่ยวกับการทำงานบนอุปกรณ์มือถือ โปรดดูความช่วยเหลือสำหรับแอพพลิเคชั่น

การเล่นไฟล์ของอุปกรณ์ USB

รูปแบบเสียงที่สามารถเล่นในระบบนี้ได้ คือ MP3/WMA*/AAC*/WAV

* ไฟล์ที่มีการคุ้มครองลิขสิทธิ์ DRM (การจัดการสิทธิ์ดิจิตอล) หรือไฟล์ที่ดาวน์โหลดจากร้านเพลงออนไลน์จะไม่สามารถเล่นในระบบนี้ได้ ถ้าท่านพยายามที่จะเล่นไฟล์ใดไฟล์หนึ่งเหล่านี้ ระบบก็จะเล่นไฟล์เสียงถัดไปซึ่งไม่มีการป้องกัน

โปรดตรวจสอบเว็บไซต์ด้านล่างเพื่อดูข้อมูลเกี่ยวกับอุปกรณ์ USB ที่ใช้ได้

http://www.sony-asia.com/support

1 กด USB FUNCTION [7] บนรีโมท หรือกด FUNCTION [7] บนตัวเครื่องซ้ำๆจนกว่า "USB" จะปรากฏบนหน้าจอ [13]
2 เชื่อมต่ออุปกรณ์ USB เข้ากับพอร์ต D ของ USB บนตัวเครื่อง
หากระบบไม่สามารถตรวจพบอุปกรณ์ USB ให้ยกเลิกการเชื่อมต่ออุปกรณ์ USB และเชื่อมต่อใหม่อีกครั้ง
3 กด ► [10] บนรีโมท หรือ ►II [10] บนตัวเครื่องเพื่อเริ่มเล่น

การทำงานอื่นๆ

ต้องการ	กด
หยุดเล่นชั่วคราว	กด II [10] บนรีโมท หรือ ►II [10] บนตัวเครื่อง เมื่อต้องการเล่นต่อ ให้กดปุ่มอีกครั้ง
หยุดเล่น	■ (หยุด) [11] เมื่อต้องการเล่นต่อ ให้กด ► [10] บนรีโมท หรือ ►II [10] บนตัวเครื่อง*1 เมื่อต้องการยกเลิกการเล่นต่อ ให้กด ■ [11] อีกครั้ง*2
เลือกโฟลเดอร์	🗀 +/– [26] (🗀 +/– [6] บนตัวเครื่อง) ซ้ำๆ
เลือกไฟล์	I◄◄ (แทร็คหรือบทก่อนหน้า)/►►I (แทร็คหรือบทถัดไป) [12]
ค้นหาตำแหน่งในไฟล์	กด ◄◄ (ถอยหลังอย่างรวดเร็ว)/►► (ไปข้างหน้าอย่างรวดเร็ว) [12] (I◄◄/►►I [12] บนตัวเครื่อง) ค้างไว้ระหว่างการเล่น แล้วปล่อยปุ่มเมื่อถึงตำแหน่งที่ต้องการ
เลือกการเล่นซ้ำ	REPEAT [19] ซ้ำๆจนกว่า "⮌" (เล่นซ้ำทุกแทร็ค) หรือ "⮌1" (เล่นซ้ำหนึ่งแทร็ค) ปรากฏ

*1 เมื่อเล่นไฟล์ VBR MP3/WMA ระบบอาจจะเล่นต่อจากตำแหน่งอื่น
*2 การเล่นต่อจะย้อนกลับไปที่โฟลเดอร์ด้านบนสุด

เมื่อต้องการเปลี่ยนโหมดการเล่น
กด PLAY MODE [18] ซ้ำๆ ท่านสามารถเลือกโหมดการเล่นปกติ (การเล่นไฟล์ทั้งหมดตามลำดับบนอุปกรณ์ USB) โหมดการเล่นโฟลเดอร์ ("FLDR" สำหรับไฟล์ทั้งหมดในโฟลเดอร์ที่ระบุไว้บนอุปกรณ์ USB) หรือโหมดการเล่นแบบสลับ ("SHUF")

หมายเหตุเกี่ยวกับโหมดเล่น
- เมื่อท่านเลือกโหมดการเล่นแบบสลับ "SHUF" ระบบการเล่นแบบสลับของไฟล์เสียงทุกไฟล์ในอุปกรณ์ USB ที่เชื่อมต่อในลักษณะสุ่ม โหมดการเล่นแบบสลับอาจเล่นไฟล์เดิมซ้ำๆ
- เมื่อโหมดการเล่นถูกตั้งค่าให้เป็นโหมดการเล่นโฟลเดอร์ จะไม่สามารถใช้ "⮌1" ได้
- เมื่อโหมดการเล่นถูกตั้งค่าให้เป็นโหมดการเล่นแบบสลับ จะไม่สามารถใช้การทำซ้ำฟังก์ชั่นได้
- เมื่อการเล่นถูกตั้งค่า ไม่สามารถไปโหมดการเล่นแบบสลับ เมื่อการเล่นซ้ำถูกตั้งค่าเป็น "⮌1" จะไม่สามารถใช้โหมดการเล่นโฟลเดอร์ ได้
- เมื่อปิดระบบ โหมดการเล่นแบบสลับ ("SHUF") ที่เลือกไว้จะถูกล้าง และโหมดการเล่นจะกลับไปที่โหมดการเล่นปกติ

หมายเหตุเกี่ยวกับการเล่นซ้ำ
หากท่านเลือก "⮌" เมื่อระบบอยู่ในโหมดการเล่นปกติ ระบบจะทำการเล่นซ้ำไฟล์เสียงทั้งหมดในอุปกรณ์ USB จนกว่าท่านจะหยุดการเล่น
หากเลือก "⮌" เมื่อระบบอยู่ในโหมดการเล่นโฟลเดอร์ ระบบจะทำการเล่นซ้ำไฟล์เสียงทั้งหมดในโฟลเดอร์ที่เลือกจนกว่าท่านจะหยุดการเล่น

หมายเหตุ
- เมื่อจำเป็นต้องเชื่อมต่อสาย USB ให้เชื่อมต่อสาย USB ที่ให้มาพร้อมกับอุปกรณ์ USB ดูรายละเอียดเกี่ยวกับวิธีการใช้งานได้จากคู่มือการใช้งานที่ให้มาพร้อมกับอุปกรณ์ USB
- อาจจะใช้เวลาประมาณ 10 วินาทีก่อนที่ "READING" จะปรากฏขึ้น ขึ้นอยู่กับประเภทของอุปกรณ์ USB ที่เชื่อมต่ออยู่
- อย่าเชื่อมต่อระบบกับอุปกรณ์ USB ผ่านฮับ USB
- เมื่ออุปกรณ์ USB ถูกเชื่อมต่อแล้ว ระบบจะอ่านไฟล์ทั้งหมดบนอุปกรณ์ USB ถ้าอุปกรณ์ USB มีโฟลเดอร์หรือไฟล์จำนวนมาก อาจต้องใช้เวลานานจึงจะเสร็จสิ้นการอ่านอุปกรณ์ USB
- สำหรับอุปกรณ์ USB ที่เชื่อมต่ออยู่บางประเภท หลังจากที่เริ่มทำงานแล้ว อาจมีความล่าช้าก่อนที่ระบบจะใช้งานอุปกรณ์ดังกล่าว
- ไม่รับประกันการใช้งานร่วมกับซอฟต์แวร์การเข้ารหัส/การเขียน ถ้าไฟล์เสียงบนอุปกรณ์ USB มีการเข้ารหัสมาก่อนด้วยซอฟต์แวร์ที่เข้ากันไม่ได้ ไฟล์เหล่านั้นอาจส่งสัญญาณรบกวนหรือเสียงติดๆ ขัดๆ หรือไฟล์ทั้งหมดอาจจะไม่สามารถเล่นได้
- ระบบนี้ไม่สามารถเล่นไฟล์เสียงบนอุปกรณ์ USB ได้ดังกรณีต่อไปนี้;
  - เมื่อโฟลเดอร์มีไฟล์เสียงทั้งหมดเกิน 256 ไฟล์
  - เมื่ออุปกรณ์ USB มีไฟล์เสียงทั้งหมดเกิน 65,536 ไฟล์
  - เมื่ออุปกรณ์ USB มีโฟลเดอร์ทั้งหมดเกิน 256 โฟลเดอร์ (รวมโฟลเดอร์ "ROOT" และโฟลเดอร์ที่ว่างเปล่าด้วย)

ตัวเลขเหล่านี้อาจจะแตกต่างกัน ขึ้นอยู่กับไฟล์และโครงสร้างของโฟลเดอร์ห้ามบันทึกไฟล์หรือโฟลเดอร์ประเภทอื่นๆ ที่ไม่จำเป็นในอุปกรณ์ USB ที่มีไฟล์เสียง

- ระบบสามารถเล่นได้ถึงโฟลเดอร์ที่มีความลึก 8 ชั้นเท่านั้น
- ระบบนี้ไม่จำเป็นต้องสนับสนุนฟังก์ชั่นทั้งหมดที่มีให้ในอุปกรณ์ USB ที่นำมาเชื่อมต่อ
- การเล่นต่อจะถูกยกเลิกเมื่อท่านยกเลิกการเชื่อมต่อสายไฟ
- โฟลเดอร์ที่ไม่มีไฟล์เสียงจะถูกข้าม
- รูปแบบเสียงที่สามารถฟังกับระบบนี้ได้มีดังนี้:
  - MP3: ไฟล์ที่มีนามสกุล ".mp3"
  - WMA: ไฟล์ที่มีนามสกุล ".wma"
  - AAC: ไฟล์ที่มีนามสกุล ".m4a"
  - WAV: ไฟล์ที่มีนามสกุล ".wav"

  โปรดทราบว่า แม้ว่าชื่อไฟล์จะมีนามสกุลที่ถูกต้องก็ตาม แต่ถ้าไฟล์จริงมีนามสกุลอื่น ระบบอาจจะส่งสัญญาณรบกวนหรืออาจทำงานผิดปกติได้
- ยกเลิกการเชื่อมต่ออุปกรณ์ USB หลังการหยุดเล่น

การใช้ระบบเป็นเครื่องชาร์จแบตเตอรี่

ท่านสามารถใช้ระบบเป็นที่ชาร์จแบตเตอรี่สำหรับอุปกรณ์ USB ที่มีฟังก์ชั่นการชาร์จไฟใหม่ได้ เมื่อระบบเปิดอยู่ กด USB FUNCTION [7] บนรีโมท หรือกด FUNCTION [7] บนตัวเครื่องซ้ำๆจนกว่า "USB" จะปรากฏบนหน้าจอ [13] การชาร์จจะเริ่มขึ้นเมื่ออุปกรณ์ USB เชื่อมต่อกับพอร์ต **D** ของ USB สถานะการชาร์จจะปรากฏขึ้นบนหน้าจอของอุปกรณ์ USB โปรดดูรายละเอียดจากคู่มือผู้ใช้อุปกรณ์ USB ของท่าน

การเล่น iPod/iPhone

1 กด USB FUNCTION [7] บนรีโมท หรือกด FUNCTION [7] บนตัวเครื่องซ้ำจนกว่า "USB" จะปรากฏบนหน้าจอ [13]

2 เชื่อมต่อ iPod/iPhone กับพอร์ต **D** ของ USB บนตัวเครื่องโดยใช้สาย USB ที่ให้มาพร้อมกับ iPod/iPhone
"USB" บนหน้าจอ [13] เปลี่ยนเป็น "iPod" หากหน้าจอไม่เป็นเป็น "iPod" ให้ยกเลิกการเชื่อมต่อ iPod/iPhone และเชื่อมต่อใหม่อีกครั้ง

3 กด ► [10] บนรีโมท หรือ ►II [10] บนตัวเครื่องเพื่อเริ่มเล่น

การควบคุม iPod/iPhone

ต้องการ	กด
หยุดเล่นชั่วคราว	กด II [10] บนรีโมท หรือ ►II [10] บนตัวเครื่อง
หยุดเล่น	■ (หยุด) [11]
เลือกแทร็คหรือบทของ Audiobook/Podcast	I◄◄ (แทร็คหรือบทก่อนหน้า)/►►I (แทร็คหรือบทถัดไป) [12]
ค้นหาตำแหน่งในแทร็คหรือบทของ Audiobook/Podcast	กด ◄◄ (ถอยหลังอย่างรวดเร็ว) /►► (ไปข้างหน้าอย่างรวดเร็ว) [12] (I◄◄/►►I [12] บนตัวเครื่อง) ค้างไว้ระหว่างการเล่น แล้วปล่อยปุ่มเมื่อถึงตำแหน่งที่ต้องการ

การใช้ระบบเป็นเครื่องชาร์จแบตเตอรี่

ท่านสามารถใช้ระบบนี้ทำการชาร์จแบตเตอรี่ของ iPod/iPhone เมื่อระบบเปิดอยู่ กด USB FUNCTION [7] บนรีโมท หรือกด FUNCTION [7] บนตัวเครื่องซ้ำๆจนกว่า "USB" จะปรากฏบนหน้าจอ [13]
เชื่อมต่อ iPod/iPhone กับพอร์ต **D** ของ USB เมื่อการเล่นของ iPod/iPhone หยุดอยู่ และการชาร์จจะเริ่มต้นขึ้น สถานะการชาร์จปรากฏบนหน้าจอ iPod/iPhone โปรดดูรายละเอียดจากคู่มือผู้ใช้ของ iPod/ iPhone ของท่าน

การหยุดการชาร์จ iPod/iPhone

ถอด iPod/iPhone ออก

หมายเหตุเกี่ยวกับการชาร์จ iPod/iPhone

ท่านไม่สามารถชาร์จ iPod/iPhone เมื่อระบบปิดได้ iPod/iPhone บางเครื่องอาจไม่สามารถชาร์จได้เนื่องจากลักษณะของพวกเรา

หมายเหตุ

- ปิดฟังก์ชั่น "Shake to Shuffle" (เปลี่ยนแทร็คโดยการเขย่า iPod/iPhone) บน iPod/iPhone เพื่อหลีกเลี่ยงการเปลี่ยนแทร็คโดยไม่คาดคิดเมื่อฟังเพลงด้วยระดับเสียงที่ดัง
- หากแบตเตอรี่ของ iPod/iPhone หมด ระบบอาจจะหาไม่เจอ กรณีเช่นนี้ ให้รีชาร์จกับเครื่องคอมพิวเตอร์ และอื่นๆ แล้วจึงนำมาเชื่อมต่อกับระบบ
- ประสิทธิภาพของระบบอาจจะแตกต่างกันไป ขึ้นอยู่กับข้อมูลจำเพาะของ iPod/iPhone ของท่าน
- กด I◄◄/►►I [12] เพื่อถอยไปข้างหลัง (หรือเร่งไปข้างหน้า) ในขณะที่เล่นวิดีโอหาก ◄◄/►► [12] ไม่ทำงาน
- เมื่อต้องการปรับระดับเสียง ให้ใช้ VOLUME +/– [21] บนรีโมท หรือหมุนปรับระดับเสียง [14] บนตัวเครื่อง ระดับเสียงจะไม่เปลี่ยนแปลงถ้าท่านปรับเสียงบน iPod/iPhone
- เมื่อต้องการใช้ iPod/iPhone โปรดดูจากคู่มือผู้ใช้ iPod/iPhone ของท่าน
- Sony ไม่รับผิดชอบในกรณีที่ข้อมูลที่บันทึกไว้ใน iPod/iPhone สูญหาย หรือเสียหายเมื่อใช้ iPod/iPhone กับระบบนี้

การฟังวิทยุ

1 กด TUNER FUNCTION [7] บนรีโมท หรือกด FUNCTION [7] บนตัวเครื่องซ้ำๆจนกว่า "FM" จะปรากฏบนหน้าจอ [13]

2 ทำการจูนคลื่นวิทยุ

สำหรับการค้นหาอัตโนมัติ

กด TUNING MODE [18] ซ้ำๆจนกว่า "AUTO" ปรากฏ แล้วจึงกด TUNING +/– [12] การค้นหาจะหยุดโดยอัตโนมัติ "ST" (สำหรับโปรแกรมสเตอริโอเท่านั้น) จะติดสว่างขึ้นบนหน้าจอ [13] เมื่อจูนพบสถานี

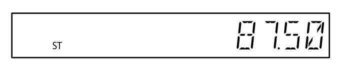

หากการค้นหาไม่หยุด ให้กด ■ [11] เพื่อหยุดการค้นหา แล้วทำการปรับจูนด้วยตนเอง (ด้านล่าง)
เมื่อท่านปรับจูนสถานี FM ที่ให้บริการระบบ RDS ข้อมูลต่างๆ อย่างเช่นชื่อของการบริการหรือชื่อสถานีจะได้มาจากรายการที่ออกอากาศ

สำหรับการปรับจูนด้วยตนเอง

กด TUNING MODE [18] ซ้ำๆ จนกว่า "MANUAL" จะปรากฏ แล้วกด TUNING +/– [12] ซ้ำๆ เพื่อปรับจูนสถานีที่ต้องการ

เคล็ดลับ

เมื่อต้องการลดสัญญาณรบกวนแบบคงที่บนสถานี FM สเตอริโอที่มีสัญญาณอ่อน ให้กด FM MODE [19] ซ้ำๆ จนกว่า "MONO" จะปรากฏขึ้นเพื่อปิดการรับสัญญาณสเตอริโอ ท่านจะสูญเสียระบบเสียงสเตอริโอ แต่การรับสัญญาณจะดีขึ้น

การตั้งสถานีวิทยุล่วงหน้า

1 จูนสถานีที่ต้องการ

2 กด TUNER MEMORY [25] เพื่อเลือกโหมดหน่วยความจำจูนเนอร์

หมายเลขที่ตั้งไว้ล่วงหน้า

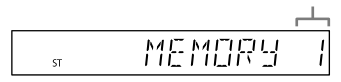

3 กด TUNING +/– [12] หรือ ↑/↓ [26] ซ้ำๆ เพื่อเลือกหมายเลขที่ตั้งไว้ล่วงหน้าที่ต้องการ
หากมีสถานีอื่นถูกกำหนดไว้กับหมายเลขที่ตั้งไว้ล่วงหน้าที่เลือกไว้แล้ว สถานีนั้นจะถูกบันทึกทับด้วยสถานีใหม่

4 กด ⊕ [20] เพื่อบันทึกสถานี

5 ทำซ้ำขั้นตอนที่ 1 ถึง 4 เพื่อบันทึกสถานีอื่นๆ
ท่านสามารถตั้งค่าล่วงหน้าของสถานี FM ได้สูงสุด 20 สถานี

การปรับจูนไปยังสถานีวิทยุที่ตั้งไว้ล่วงหน้า

ถ้าบันทึกสถานีวิทยุเป็นหมายเลขที่ตั้งไว้ล่วงหน้าหมายเลข 1 ถึง 6 สถานีวิทยุจะปรับจูนได้โดยกด TUNER MEMORY NUMBER (1 ถึง 6) [17] เมื่อฟังก์ชันระบบถูกตั้งไว้ที่ FM ถ้าถ้าบันทึกสถานีวิทยุเป็นหมายเลขที่ตั้งไว้ล่วงหน้าหมายเลข 7 หรือมากกว่า ให้กด TUNING MODE [18] ซ้ำๆ จนกว่า "PRESET" จะปรากฏขึ้น แล้วกด TUNING +/– [12] ซ้ำๆ เพื่อเลือกหมายเลขที่ตั้งไว้ล่วงหน้าที่ต้องการ

การใช้งานอุปกรณ์เครื่องเสียงเสริม

1 เตรียมต้นทางเสียง
เชื่อมต่อเครื่องเสียงเพิ่มเติมเข้ากับช่องต่อ AUDIO IN **C** บนตัวเครื่องโดยใช้สายสัญญาณเสียงแบบอนาล็อก (ไม่ได้ให้มาด้วย)

2 ปรับระดับความดังของเสียงลงต่ำสุด
กด VOLUME – [21] บนรีโมทซ้ำๆ หรือหมุนปรับระดับเสียง [14] บนตัวเครื่องทวนเข็มนาฬิกาจนกว่า "VOL MIN" จะปรากฏบนหน้าจอ [13]

3 กด AUDIO IN FUNCTION [7] บนรีโมท หรือกด FUNCTION [7] บนตัวเครื่องซ้ำๆจนกว่า "AUDIO IN" จะปรากฏบนหน้าจอ [13]

4 เริ่มเล่น
เริ่มเล่นอุปกรณ์ที่นำมาเชื่อมต่อ และปรับระดับเสียง

หมายเหตุ

ระบบอาจเข้าสู่โหมดพร้อมใช้งานโดยอัตโนมัติ ถ้าอุปกรณ์ที่เชื่อมต่ออยู่มีระดับเสียงที่ต่ำเกินไป ปรับระดับเสียงของอุปกรณ์ให้เหมาะสม โปรดดูที่ "การตั้งค่าฟังก์ชั่นพร้อมใช้งานอัตโนมัติ"

การเลิกใช้ด้วยปุ่มบนตัวเครื่อง (ล็อคป้องกันเด็ก)

ท่ายสามารถเลิกใช้ด้วยปุ่มบนตัวเครื่อง (ยกเว้น I/⏻ [9]) สำหรับป้องกันการทำงานผิดพลาด เช่น การก่อกวนจากเด็ก กด ■ [11] บนตัวเครื่องค้างไว้มากกว่า 5 วินาที "CHILD" และ "LOCK ON" จะปรากฏบนหน้าจอ [13] ท่านสามารถใช้งานระบบโดยใช้ปุ่มบนรีโมทเท่านั้น
ในการยกเลิก กด ■ [11] บนตัวเครื่องค้างไว้มากกว่า 5 วินาทีจนกว่า "CHILD" และ "LOCK OFF" จะปรากฏบนหน้าจอ [13]

หมายเหตุ

ฟังก์ชั่นล็อคป้องกันเด็กจะถูกยกเลิกเมื่อท่านยกเลิกการเชื่อมต่อสายไฟ

การปรับเสียง

ต้องการ	กด
ปรับระดับเสียง	VOLUME +/– [21] (หรือหมุนปรับระดับเสียง [14] บนตัวเครื่อง)
ตั้งลูกเล่นปรับเสียง	EQ [16] ซ้ำๆ

เคล็ดลับ

ระบบนี้มีฟังก์ชั่น DSEE ในการสร้างเสียงแหลมและใสแม้ว่าจะเสื่อมสภาพจากการบีบอัด
โดยปกติ ฟังก์ชั่น DSEE ถูกเปิดใช้งานอัตโนมัติโดยรู้ถึงแหล่งกำเนิดเสียง แต่มันอาจจะไม่ถูกเปิดใช้งานขึ้นอยู่กับฟังก์ชั่นในการใช้งาน

การตั้งค่าแสงไฟของลำโพง

ท่านสามารถตั้งค่าแสงไฟของลำโพงจากรูปแบบแสงที่หลากหลาย แสงไฟของลำโพงจะสร้างเอฟเฟกต์แสงที่ขึ้นอยู่กับแหล่งที่มาของเพลง

กด LED SPEAKER [5] ซ้ำๆ ทุกครั้งที่ท่านกดปุ่ม รูปแบบจะเปลี่ยน

การปิดฟังก์ชั่นไฟของลำโพง

กด LED SPEAKER [5] ซ้ำๆจนกว่า "LED OFF" ปรากฏ

การเปลี่ยนการแสดงผล

ต้องการ	กด
เปลี่ยนข้อมูลบนหน้าจอ [13][1]	DISPLAY [15] ซ้ำๆในขณะที่ระบบเปิดอยู่
โหมดเปลี่ยนการแสดงผล (ดูด้านล่าง)	DISPLAY [15] ซ้ำๆในขณะที่ระบบปิดอยู่[2]

[1] ท่านสามารถดูข้อมูลดังต่อไปนี้:
- เวลาที่เหลืออยู่ ชื่อไฟล์ และชื่อโฟลเดอร์
- ข้อมูลชื่อเพลง ศิลปิน และอัลบั้ม

[2] ตัวแสดง STANDBY [8] บนตัวเครื่องจะติดสว่างขึ้น เมื่อระบบถูกปิด

ระบบจะมีโหมดการแสดงผลดังต่อไปนี้

โหมดการแสดงผล	เมื่อระบบปิดอยู่[1]
การสาธิต	การสาธิตเปิดอยู่
โหมดประหยัดพลังงาน[2]	หน้าจอปิดอยู่เพื่อประหยัดพลังงาน ระบบตั้งเวลาและนาฬิกายังคงทำงานอยู่
นาฬิกา[3]	นาฬิกาจะปรากฏขึ้น

[1] ตัวแสดง STANDBY [8] บนตัวเครื่องจะติดสว่างขึ้น เมื่อระบบถูกปิด
[2] ท่าไม่สามารถตั้งค่านาฬิกาในโหมดประหยัดพลังงานได้
[3] การแสดงผลของนาฬิกาจะเปลี่ยนไปสู่โหมดประหยัดพลังงานหลังจากเวลาผ่านไป 8 วินาทีโดยอัตโนมัติ

หมายเหตุเกี่ยวกับข้อมูลการแสดงผล

- ตัวอักษรที่ไม่สามารถแสดงผลได้จะปรากฏเป็น "_"
- เวลาเล่นทั้งหมดของอุปกรณ์ USB ไม่ได้ถูกแสดง
- ข้อมูลเหล่านี้ไม่ได้แสดงอย่างถูกต้อง;
  - เวลาที่เล่นไปแล้วของไฟล์ MP3 ที่เข้ารหัสโดยใช้ VBR (อัตราบิตแบบแปรผัน)
  - ชื่อโฟลเดอร์และไฟล์ที่ไม่เป็นไปตาม ISO9660 ระดับที่ 1, ระดับที่ 2 หรือ Joliet ในรูปแบบการขยายตัว
- ข้อมูลแท็ก ID3 สำหรับไฟล์ MP3 ถูกแสดงเมื่อใช้แท็ก ID3 เวอร์ชั่น 1 และเวอร์ชั่น 2 (การแสดงข้อมูลของแท็ก ID3 เวอร์ชั่น 2 จะมีลำดับความสำคัญสูงกว่าเมื่อมีการใช้ทั้งแท็ก ID3 เวอร์ชั่น 1 และเวอร์ชั่น 2 สำหรับไฟล์ MP3 เพียงไฟล์เดียว)

การใช้งานระบบตั้งเวลา

ระบบมีฟังก์ชั่นตั้งเวลา 2 ชุด ถ้าท่านใช้ระบบตั้งเวลาทั้งสองชุด ระบบตั้งเวลาหลับจะมีลำดับความสำคัญสูงกว่า

ระบบตั้งเวลาหลับ:

ท่านสามารถนอนหลับไปพร้อมกับเสียงเพลง ฟังก์ชั่นนี้จะทำงานแม้ไม่ได้ตั้งค่านาฬิกา

กด SLEEP [24] ซ้ำๆเพื่อเลือกเวลาที่ต้องการ
ในการยกเลิกระบบตั้งเวลาหลับ ให้กด SLEEP [24] ซ้ำๆจนกว่า "OFF" จะปรากฏ

ระบบตั้งเวลาการเล่น:

ท่านสามารถตั้งปลุกด้วยเสียงจากเครื่องรับ FM หรืออุปกรณ์ USB ได้ตามเวลาที่ตั้งไว้ล่วงหน้า ตรวจสอบให้แน่ใจว่าได้ตั้งเวลานาฬิกาแล้ว

1 เตรียมต้นทางเสียง
เตรียมต้นทางเสียงแล้วกด VOLUME +/– [21] บนรีโมท หรือหมุนปรับระดับเสียง [14] บนตัวเครื่องเพื่อปรับระดับเสียง

2 เลือกโหมดตั้งค่าระบบตั้งเวลา
กด TIMER MENU [23]

3 ตั้งค่าระบบตั้งเวลาการเล่น
กด ↑/↓ [26] ซ้ำๆเพื่อเลือก "PLAY SET" แล้วกด ⊕ [20]

4 ตั้งเวลาที่จะเริ่มการเล่น
กด ↑/↓ [26] ซ้ำๆเพื่อตั้งค่าชั่วโมง แล้วกด ⊕ [20] ใช้ขั้นตอนเหมือนข้างต้นเพื่อตั้งค่านาที

5 ใช้ขั้นตอนเดียวกับขั้นตอนที่ 4 เพื่อตั้งเวลาที่จะหยุดการเล่น

6 เลือกต้นทางเสียง
กด ↑/↓ [26] ซ้ำๆจนกว่าต้นทางเสียงที่ต้องการจะปรากฏขึ้น แล้วกด ⊕ [20]

7 ปิดระบบ
กด I/⏻ [9] ระบบจะเปิดก่อนเวลาที่ตั้งไว้ล่วงหน้าโดยอัตโนมัติ
หากระบบเปิดอยู่ก่อน ณ เวลาที่ตั้งไว้ล่วงหน้า ระบบตั้งเวลาการเล่นจะไม่ทำงาน ห้ามใช้งานระบบจากเวลาที่ระบบเปิดเครื่อง จนกว่าการเล่นจะเริ่มต้น

การตรวจสอบการตั้งค่า

1 กด TIMER MENU [23]

2 กด ↑/↓ [26] ซ้ำๆเพื่อเลือก "SELECT" แล้วกด ⊕ [20]

3 กด ↑/↓ [26] ซ้ำๆเพื่อเลือก "PLAY SEL" แล้วกด ⊕ [20]

การยกเลิกระบบตั้งเวลา

ทำซ้ำขั้นตอนเช่นเดียวกับข้างต้นจนกว่า "OFF" จะปรากฏในขั้นตอนที่ 3 แล้วกด ⊕ [20]

การเปลี่ยนการตั้งค่า

เริ่มจากขั้นตอนที่ 1 ของ "การใช้งานระบบตั้งเวลา"

หมายเหตุ

หากท่านเลือกอุปกรณ์ USB เป็นแหล่งเล่น และมีไฟล์หรือโฟลเดอร์จำนวนมากบนอุปกรณ์นั้น อาจต้องใช้เวลาสำหรับการประมวลผลการอ่าน ทำให้เกิดความล่าช้าเล็กน้อยก่อนการเล่น จะเริ่มต้นขึ้นตามที่กำหนดไว้ในระบบตั้งเวลา

หมายเหตุสำหรับผู้ใช้ iPod/iPhone

- ตรวจสอบให้แน่ใจว่า iPod/iPhone ไม่ได้กำลังเล่นอยู่เมื่อใช้ระบบตั้งเวลาการเล่น
- ระบบตั้งเวลาการเล่นอาจจะไม่ถูกเปิดใช้งาน ขึ้นอยู่กับสถานะของ iPod/iPhone ที่เชื่อมต่อ

เคล็ดลับ

การตั้งค่าของระบบตั้งเวลาการเล่นจะยังคงอยู่นานเท่าที่การตั้งค่าไม่ถูกยกเลิกด้วยตนเอง

การตั้งค่าฟังก์ชั่นพร้อมใช้งานอัตโนมัติ

ด้วยฟังก์ชั่นพร้อมใช้งานอัตโนมัติ ระบบนี้จะทำให้เครื่องเข้าสู่โหมดพร้อมใช้งานอัตโนมัติภายในเวลา 15 นาที หากไม่มีการใช้งานหรือไม่มีสัญญาณเสียงออก "AUTO:STBY" จะปรากฏขึ้นบนหน้าจอ [13] เป็นเวลา 2 นาทีก่อนที่ระบบจะเข้าสู่โหมดพร้อมใช้งาน โดยปกติแล้ว ฟังก์ชั่นพร้อมใช้งานอัตโนมัติจะเปิดอยู่ ใช้ปุ่มบนตัวเครื่องเพื่อปิดฟังก์ชั่นพร้อมใช้งานอัตโนมัติ

กด I/⏻ [9] ค้างไว้ขณะที่ระบบเปิดอยู่จนกว่า "AUTO:STBY OFF" ปรากฏ
ในการเปิดฟังก์ชั่นนี้ กด I/⏻ [9] จนกว่า "AUTO:STBY ON" ปรากฏ

หมายเหตุ

- ฟังก์ชั่นพร้อมใช้งานอัตโนมัติใช้งานไม่ได้กับฟังก์ชั่นจูนคลื่นวิทยุ (FM) ถึงแม้ในขณะที่ท่านได้เปิดการใช้งานแล้ว
- ระบบอาจจะไม่เข้าสู่โหมดพร้อมใช้งานอัตโนมัติในกรณีต่อไปนี้;
  - ในขณะตรวจสอบสัญลักษณ์เสียง
  - เมื่อเชื่อมต่อกับอุปกรณ์ USB
  - ระหว่างการเล่นไฟล์เสียง
  - ในขณะที่ระบบตั้งเวลาหลับ หรือระบบตั้งเวลาเล่นที่ตั้งไว้ล่วงหน้าอยู่ระหว่างดำเนินการ
- ระบบจะนับเวลาถอยหลังอีกครั้งจนกว่าจะเข้าสู่โหมดพร้อมใช้งาน แม้ว่าระบบพร้อมใช้งานอัตโนมัติจะยังเปิดใช้งานอยู่ในกรณีต่อไปนี้:
  - เมื่อเชื่อมต่อกับอุปกรณ์ USB
  - เมื่อมีการกดปุ่มบนรีโมท หรือตัวเครื่อง

การแก้ปัญหา

1 ตรวจสอบว่าสายไฟเชื่อมต่ออยู่อย่างถูกต้องและแน่นหนา

2 ตรวจสอบปัญหาของท่านในรายการตรวจสอบด้านล่าง และดำเนินการแก้ไขตามที่ระบุไว้
ถ้ายังคงมีปัญหาอยู่ ให้ติดต่อตัวแทน Sony ที่ใกล้ที่สุดของท่าน

ถ้าตัวแสดง STANDBY [8] กะพริบ
ให้ถอดสายไฟออกทันที แล้วตรวจสอบรายการต่อไปนี้
- มีสิ่งที่ปิดกั้นรูระบายอากาศของระบบหรือไม่
- พอร์ต **D** ของ USB มีการลัดวงจรหรือไม่

หลังจากที่ตัวแสดง STANDBY [8] หยุดกะพริบแล้ว ให้เชื่อมต่อสายไฟอีกครั้ง แล้วเปิดระบบ ถ้ายังคงมีปัญหาอยู่ ให้ติดต่อตัวแทน Sony ที่ใกล้ที่สุดของท่าน

ทั่วไป

การสาธิตปรากฏขึ้นในหน้าจอ [13] หลังจากเสียบสายไฟ ถึงแม้ว่าจะไม่ได้เปิดระบบ

- กด DISPLAY [15] หนึ่งครั้งในขณะที่ระบบปิดอยู่ การสาธิตจะหายไป
- ตั้งค่านาฬิกา โปรดดูที่ "การตั้งค่านาฬิกา"

ระบบไม่เปิดทำงาน

- ต่อสายไฟอยู่หรือไม่

ระบบเข้าสู่โหมดพร้อมใช้งานโดยไม่ตั้งใจ

- ลักษณะเช่นนี้ไม่ใช่การทำงานผิดปกติ ระบบจะสู่โหมดพร้อมใช้งานโดยอัตโนมัติในเวลาประมาณ 15 นาที เมื่อไม่มีการใช้งานหรือไม่มีสัญญาณเสียงออก โปรดดูที่ "การตั้งค่าฟังก์ชั่นพร้อมใช้งานอัตโนมัติ"

การตั้งค่านาฬิกาหรือการทำงานของระบบตั้งเวลาการเล่นถูกยกเลิกโดยไม่คาดคิด

- ถ้าเวลาผ่านไปประมาณหนึ่งนาทีโดยไม่มีการทำงานใดๆ การตั้งนาฬิกาหรือการตั้งค่าระบบตั้งเวลาการเล่นจะถูกยกเลิกโดยอัตโนมัติ เริ่มการทำงานอีกครั้งตั้งแต่ต้น

ไม่มีเสียง

- มีสิ่งที่ปิดกั้นรูระบายอากาศของระบบหรือไม่
- สถานีที่ระบุอาจหยุดออกอากาศชั่วคราว

เสียงฮัมหรือสัญญาณรบกวนดังมาก

- ย้ายเครื่องให้ห่างจากแหล่งสัญญาณรบกวน
- ต่อสายไฟของเครื่องเข้ากับเต้ารับติดผนังตัวอื่น
- ติดตั้งตัวกรองสัญญาณรบกวน (ไม่ได้ให้มาด้วย) เข้ากับสายไฟ

รีโมทไม่ทำงาน

- เอาสิ่งกีดขวางใดๆที่อยู่ระหว่างรีโมทกับเซ็นเซอร์ของรีโมท [2] บนตัวเครื่องออก และวางตัวเครื่องให้อยู่ห่างจากหลอดไฟฟลูออเรสเซนต์
- เล็งรีโมทไปที่เซ็นเซอร์ของระบบ [2]
- ย้ายรีโมทให้เข้าใกล้ระบบ
- แบตเตอรี่ของรีโมทอาจจะหมด แทนที่แบตเตอรี่ (R6/ขนาด AA) ด้วยแบตเตอรี่ก้อนใหม่

ตัวแสดง STANDBY [8] ยังคงติดสว่างอยู่ หลังจากที่ถอดสายไฟออกแล้ว

- ตัวแสดง STANDBY [8] อาจจะไม่ปิดทันทีหลังจากที่ถอดสายไฟ ตัวแสดงจะปิดลงเมื่อเวลาผ่านไปประมาณ 40 วินาที ลักษณะเช่นนี้ไม่ใช่การทำงานผิดปกติ

อุปกรณ์ BLUETOOTH

ไม่สามารถจับคู่ได้

- ย้ายอุปกรณ์ BLUETOOTH มาใกล้กับระบบ
- อาจไม่สามารถจับคู่ได้ถ้ามีอุปกรณ์ BLUETOOTH อื่นๆปรากฏอยู่รอบๆระบบ กรณีเช่นนี้ ให้ปิดอุปกรณ์ BLUETOOTH อื่นๆ
- ใส่รหัสผ่านเดียวกับที่เคยใส่ในอุปกรณ์ BLUETOOTH อย่างถูกต้อง

ไม่สามารถเชื่อมต่อได้

- อุปกรณ์ BLUETOOTH ที่ท่านพยายามจะเชื่อมต่อไม่รองรับโปรไฟล์ A2DP และไม่สามารถเชื่อมต่อกับระบบ
- เปิดการใช้งานฟังก์ชั่น BLUETOOTH ของอุปกรณ์ BLUETOOTH
- เริ่มต้นการเชื่อมต่อจากอุปกรณ์ BLUETOOTH
- ข้อมูลการลงทะเบียนจับคู่ถูกลบ ให้ทำการจับคู่อีกครั้ง
- ในขณะที่เชื่อมต่อกับอุปกรณ์ BLUETOOTH จะไม่สามารถตรวจพบระบบ และไม่สามารถทำการเชื่อมต่อจากอุปกรณ์ BLUETOOTH อื่นๆที่ไม่เคยจับคู่กันมาก่อน
- ลบข้อมูลการลงทะเบียนจับคู่ของอุปกรณ์ BLUETOOTH และทำการจับคู่อีกครั้ง

เสียงกระโดด หรือไม่คงที่ หรือการเชื่อมต่อหลุด

- ระบบและอุปกรณ์ BLUETOOTH อยู่ไกลกันมากเกินไป
- หากมีสิ่งกีดขวางระหว่างระบบและอุปกรณ์ BLUETOOTH ของท่าน ให้เคลื่อนย้ายหรือหลีกเลี่ยงสิ่งกีดขวางนั้น
- หากมีอุปกรณ์ที่ให้กำเนิดคลื่นแม่เหล็กไฟฟ้า เช่น LAN ไร้สาย อุปกรณ์ BLUETOOTH อื่นๆ หรือเตาไมโครเวฟอยู่บริเวณใกล้เคียง ให้เคลื่อนย้ายออกไป
  ไม่สามารถได้ยินเสียงของ "App Remote" ของท่านบนระบบนี้
- เพิ่มระดับเสียงบนอุปกรณ์ BLUETOOTH ของท่านก่อนแล้วจึงปรับระดับเสียงโดยใช้ VOLUME +/– [21] บนรีโมท หรือที่หมุนปรับระดับเสียง [14] บนตัวเครื่อง

มีเสียงฮัม เสียงรบกวน หรือเสียงเพี้ยนอย่างรุนแรง

- หากมีสิ่งกีดขวางระหว่างระบบและอุปกรณ์ BLUETOOTH ของท่าน ให้เคลื่อนย้ายหรือหลีกเลี่ยงสิ่งกีดขวางนั้น
- หากมีอุปกรณ์ที่ให้กำเนิดคลื่นแม่เหล็กไฟฟ้า เช่น LAN ไร้สาย อุปกรณ์ BLUETOOTH อื่นๆ หรือเตาไมโครเวฟอยู่บริเวณใกล้เคียง ให้เคลื่อนย้ายออกไป
- ลดระดับเสียงของอุปกรณ์ BLUETOOTH ที่เชื่อมต่อ

ชื่อแอพพลิเคชั่นไม่ตรงกับแอพพลิเคชั่นจริงใน "App Remote"

- เปิดแอพพลิเคชั่นอีกครั้งจากแอพพลิเคชั่นใน "App Remote"

ในขณะที่กำลังใช้แอพพลิเคชั่นใน "App Remote" ผ่านทาง BLUETOOTH หน้าจอจะเปลี่ยนเป็น "BT AUDIO" อัตโนมัติ

- แอพพลิเคชั่น "App Remote" หรือฟังก์ชั่น BLUETOOTH ล้มเหลว ให้เปิดแอพพลิเคชั่นใหม่อีกครั้ง

อุปกรณ์ USB

ท่านกำลังใช้อุปกรณ์ USB ที่สามารถรองรับได้หรือไม่

- ถ้าท่านเชื่อมต่ออุปกรณ์ USB ที่ไม่สามารถรองรับได้ อาจเกิดปัญหาต่อไปนี้ได้ ตรวจสอบข้อมูลในเว็บไซต์เกี่ยวกับอุปกรณ์ USB ที่ทำงานร่วมกันได้ที่ URLs ที่แสดงอยู่ภายใต้ "การเล่นไฟล์ของอุปกรณ์ USB"
  - อุปกรณ์ USB ไม่เป็นที่รับรู้
  - ชื่อไฟล์หรือโฟลเดอร์จะไม่แสดง
  - ไม่สามารถเล่นได้
  - เสียงมีการกระโดด
  - มีสัญญาณรบกวน
  - มีเสียงเพี้ยนออกมา

"OVER CURRENT" ปรากฏ

- ตรวจพบปัญหาเกี่ยวกับระดับกระแสไฟฟ้าจากพอร์ต **D** ของ USB ให้ปิดระบบและถอดอุปกรณ์ USB จากพอร์ต **D** ของ USB ตรวจสอบให้แน่ใจว่าอุปกรณ์ USB ไม่มีปัญหา ถ้ายังคงปรากฏอยู่ ให้ติดต่อตัวแทน Sony ที่ใกล้ที่สุดของท่าน

ไม่มีเสียง

- อุปกรณ์ USB ไม่ได้เชื่อมต่ออย่างถูกต้อง ปิดระบบ แล้วเชื่อมต่ออุปกรณ์ USB อีกครั้ง

มีสัญญาณรบกวน การกระโดด หรือเสียงเพี้ยน

- ปิดระบบและเชื่อมต่ออุปกรณ์ USB อีกครั้ง
- ข้อมูลเพลงมีสัญญาณรบกวนหรือมีเสียงเพี้ยนอยู่ในตัวเอง สัญญาณรบกวนอาจจะเข้ามาในระหว่างขั้นตอนการสร้างข้อมูลเพลงเนื่องจากเงื่อนไขของคอมพิวเตอร์ สร้างข้อมูลเพลงอีกครั้ง
- การเข้ารหัสไฟล์ใช้อัตราบิตที่ต่ำ ส่งไฟล์ที่เข้ารหัสด้วยอัตราบิตที่สูงขึ้นไปยังอุปกรณ์ USB

"READING" ปรากฏขึ้นเป็นเวลานาน หรือใช้เวลานานก่อนจะเริ่มเล่น

- กระบวนการอ่านอาจใช้เวลานานในกรณีต่อไปนี้:
  - มีโฟลเดอร์หรือไฟล์จำนวนมากบนอุปกรณ์ USB
  - โครงสร้างของไฟล์มีความซับซ้อนมาก
  - หน่วยความจำมีความจุมากเกินไป
  - หน่วยความจำภายในมีการแยกส่วนกระจัดกระจาย

การแสดงผลผิดพลาด

- ส่งข้อมูลเพลงไปยังอุปกรณ์ USB อีกครั้ง เนื่องจากข้อมูลที่เก็บไว้ในอุปกรณ์ USB อาจได้รับความเสียหาย
- รหัสอักขระที่ระบบนี้ใช้แสดงผลคือตัวเลขและตัวอักษรเท่านั้น อักขระอื่นๆจะไม่ถูกแสดงอย่างถูกต้อง

ตรวจไม่พบอุปกรณ์ USB

- ปิดระบบและเปิดอีกครั้ง เชื่อมต่ออุปกรณ์ USB อีกครั้งหลังจากเลือกโหมด "USB"
- ตรวจสอบข้อมูลบนเว็บไซต์เกี่ยวกับอุปกรณ์ USB ที่สามารถทำงานร่วมกันได้ด้วย URLs ที่อยู่ด้านล่าง "การเล่นไฟล์ของอุปกรณ์ USB"

อุปกรณ์ USB ทำงานไม่ปกติ

- อ้างอิงคู่มือการใช้งานอุปกรณ์ USB สำหรับวิธีการจัดการกับปัญหานี้

การเล่นไม่เริ่มขึ้น

- ปิดระบบและเชื่อมต่ออุปกรณ์ USB อีกครั้ง แล้วเปิดระบบ
- ตรวจสอบข้อมูลบนเว็บไซต์เกี่ยวกับอุปกรณ์ USB ที่สามารถทำงานด้วยกันได้ด้วย URLs ที่อยู่ด้านล่าง "การเล่นไฟล์ของอุปกรณ์ USB"
- กด ► [10] บนรีโมท หรือ ►II [10] บนตัวเครื่องเพื่อเริ่มการเล่น

การเล่นไม่เริ่มต้นจากไฟล์แรก

- ตั้งโหมดการเล่นไปที่โหมดการเล่นปกติ

ไม่สามารถเล่นไฟล์ได้

- ไฟล์เสียงไม่ได้มีนามสกุล ".mp3" ".wma" ".m4a" หรือ ".wav"
- ข้อมูลไม่ได้ถูกสร้างในรูปแบบ MP3/WMA/AAC/WAV
- ไม่รองรับอุปกรณ์ USB ที่ฟอร์แมทด้วยระบบแฟ้มอื่นที่ไม่ใช่ FAT16 หรือ FAT32*
- หากท่านใช้อุปกรณ์ USB ที่มีการแบ่งพาร์ทิชั่น จะสามารถที่อยู่ในพาร์ทิชั่นแรกได้เท่านั้น
- ไฟล์ที่มีการเข้ารหัสหรือป้องกันด้วยรหัสผ่าน ฯลฯ จะไม่สามารถเล่นได้

* ระบบนี้รองรับ FAT16 และ FAT32 แต่อุปกรณ์ USB บางชนิดอาจไม่รองรับ FAT เหล่านี้ทั้งหมด โปรดดูรายละเอียดจากคู่มือการใช้งานของอุปกรณ์ USB แต่ละชนิด หรือติดต่อผู้ผลิต

การอ่านใช้เวลานาน

- ลดจำนวนโฟลเดอร์หรือไฟล์

iPod/iPhone

ไม่มีเสียง

- ตรวจสอบให้แน่ใจว่า iPod/iPhone มีการเชื่อมต่ออย่างแน่นหนา
- ตรวจอบให้แน่ใจว่า iPod/iPhone กำลังเล่นเพลงอยู่
- ตรวจสอบให้แน่ใจว่าได้ปรับปรุงโปรแกรมของ iPod/iPhone ให้เป็นรุ่นล่าสุดแล้ว ถ้ายังไม่เป็นรุ่นล่าสุด ให้ปรับปรุงโปรแกรมระบบ iPod/iPhone ก่อนใช้งานกับระบบนี้
- ปรับระดับเสียง

เสียงเพี้ยน

- ตรวจสอบให้แน่ใจว่า iPod/iPhone มีการเชื่อมต่ออย่างแน่นหนา
- ลดระดับความดังของเสียงลง
- ตั้งค่า "EQ" ของ iPod/iPhone ไปที่ "Off" หรือ "Flat"

เกิดการเปลี่ยนแทร็คระหว่างการเล่นโดยไม่ได้ตั้งใจ

- ปิดฟังก์ชั่น "Shake to Shuffle" (เปลี่ยนแทร็คโดยการเขย่า iPod/iPhone) บน iPod/iPhone เมื่อฟังเพลงบน iPod/iPhone ด้วยระดับเสียงดัง ถ้าเปิดใช้งานฟังก์ชั่นนี้อาจเกิดการเปลี่ยนแทร็คโดยไม่ได้ตั้งใจเนื่องจากการสั่นสะเทือนที่เกิดจากความดันเสียงจากระบบ

iPod/iPhone ไม่ทำงาน

- หากแบตเตอรี่ของ iPod/iPhone หมด มันอาจจะไม่ทำงานกับระบบนี้ ในกรณีเช่นนี้ ให้ชาร์จกับคอมพิวเตอร์ และอื่นๆ แล้วจึงเชื่อมต่อกับระบบ
- ออกจากแอพพลิเคชั่นที่กำลังเปิดใช้งานอยู่บน iPod หรือ iPhone ทั้งหมดก่อนใช้กับระบบ โปรดอ้างอิงคู่มือการใช้งานที่ให้มากับ iPod/iPhone
- ตรวจสอบให้แน่ใจว่า iPod/iPhone มีการเชื่อมต่ออย่างแน่นหนา
- ตรวจสอบให้แน่ใจว่าได้อัพเดทซอฟต์แวร์ของ iPod/iPhone ให้เป็นรุ่นล่าสุดแล้ว ถ้ายัง ให้อัพเดท iPod/iPhone ก่อนใช้กับระบบ
- เนื่องจากการทำงานของระบบและ iPod/iPhone แตกต่างกัน ท่านอาจจะไม่สามารถสั่งงาน iPod/iPhone โดยใช้ปุ่มบนรีโมทหรือบนตัวเครื่อง ในกรณีนี้ ให้ใช้ปุ่มควบคุมบน iPod/iPhone

ไม่สามารถชาร์จไฟ iPod/iPhone ได้

- หากแบตเตอรี่ของ iPod/iPhone หมด ระบบอาจไม่สามารถชาร์จ ถึงแม้ว่าท่านจะเชื่อมต่อเข้ากับระบบ ในกรณีเช่นนี้ รีชาร์จด้วยคอมพิวเตอร์ และอื่นๆ แล้วจึงเชื่อมต่อกับระบบ แล
- ตรวจสอบให้แน่ใจว่า iPod/iPhone มีการเชื่อมต่ออย่างแน่นหนา

ไม่สามารถตรวจพบ iPod/iPhone

- ถอดสายไฟและเชื่อมต่ออีกครั้งหลังจากตัวแสดง STANDBY [8] ดับลง แล้วจึงเปิดระบบอีกครั้ง

เสียงเรียกเข้าของ iPhone ไม่เปลี่ยนแปลง

- ปรับระดับเสียงเรียกเข้าบน iPhone

เครื่องรับวิทยุ

มีเสียงฮัมหรือเสียงรบกวนอย่างรุนแรง หรือรับสัญญาณสถานีไม่ได้ ("ST" กะพริบบนหน้าจอ [13])

- ต่อสายอากาศให้ถูกต้อง
- พยายามหาสถานที่และทิศทางอื่นที่จะรับสัญญาณได้ชัดเจนขึ้น
- เก็บสายอากาศให้ห่างจากสายไฟ เพื่อหลีกเลี่ยงการได้รับสัญญาณรบกวน
- ปิดอุปกรณ์ไฟฟ้าในบริเวณใกล้เคียง

การรีเซ็ตระบบให้กลับสู่ค่าเริ่มต้นจากโรงงาน

ถ้าระบบยังคงทำงานอย่างไม่ถูกต้อง ให้รีเซ็ตระบบไปที่การตั้งค่าเริ่มต้นจากโรงงาน
ใช้ปุ่มบนตัวเครื่องเพื่อรีเซ็ตเครื่องไปที่การตั้งค่าเริ่มต้นจากโรงงาน

1 ถอดสายไฟ และเชื่อมต่อใหม่อีกครั้งหลังจากตัวแสดง STANDBY [8] ดับลง แล้วเปิดระบบ

2 ในขณะที่กด ■ [11] ค้างไว้ ให้กด I/⏻ [9] กดทั้งสองปุ่มพร้อมกันจนกว่า "RESET" จะปรากฏขึ้นบนหน้าจอ [13]
การตั้งค่าทั้งหมดของผู้ใช้ เช่น สถานีวิทยุ ระบบตั้งเวลา และนาฬิกาที่ตั้งไว้จะถูกลบทิ้ง

ข้อความ

CHILD LOCK : ฟังก์ชั่นล็อคป้องกันเด็กจะถูกเปิดใช้งานอยู่ ให้กด ■ [11] บนตัวเครื่องค้างไว้จนกว่า "CHILD" และ "LOCK OFF" จะปรากฏขึ้นบนหน้าจอ [13] เพื่อยกเลิกล็อคป้องกันเด็ก

ERROR : ไม่สามารถตรวจพบอุปกรณ์ USB หรือมีการเชื่อมต่ออุปกรณ์ที่ไม่รู้จัก

NoDEVICE : ไม่ได้เชื่อมต่ออุปกรณ์ USB หรืออุปกรณ์ USB ที่เชื่อมต่อถูกถอดออก

NoMEMORY : ไม่มีสื่อหน่วยความจำอยู่ข้างในอุปกรณ์ USB

NO TRACK : ไม่มีไฟล์ที่สามารถเล่นได้บนอุปกรณ์ USB ในระบบ

NOT USED : ท่านได้พยายามที่จะใช้งานบางระบบภายใต้เงื่อนไขที่ห้ามการใช้งานระบบนั้น

NO SUPPORT : มีการเชื่อมต่ออุปกรณ์ USB หรือ iPod/iPhone ที่ไม่รองรับ หรือมีการเชื่อมต่อ iPod/iPhone ที่แบตเตอรี่หมด

TIME NG : เวลาเริ่มและหยุดเล่นของระบบตั้งเวลาเล่น ถูกตั้งไว้ที่เวลาเดียวกัน

ข้อควรระวัง

เกี่ยวกับความปลอดภัย

- ถอดสายไฟทั้งหมดออกจากเต้ารับติดผนัง ถ้าไม่มีการใช้งานเป็นเวลานาน เมื่อถอดปลั๊กออกจากระบบ ให้จับที่ตัวปลั๊กเสมอ ห้ามดึงที่ตัวสาย
- หากมีของแข็งหรือของเหลวเข้าไปในระบบ ให้ถอดปลั๊กระบบออก แล้วนำไปตรวจสอบโดยบุคลากรที่ผ่านการรับรองก่อนที่จะใช้งานอีกครั้ง
- การเปลี่ยนสายไฟจะต้องดำเนินการโดยหน่วยบริการที่ผ่านการรับรองเท่านั้น

การวางเครื่อง

- อย่าวางเครื่องในตำแหน่งที่เอียงหรือในสถานที่ที่ร้อน เย็น มีฝุ่น สกปรก หรือชื้น หรือไม่มีการระบายอากาศที่เพียงพอ หรืออาจมีการสั่นสะเทือน ถูกแสงแดด หรือแสงสว่างโดยตรง
- โปรดใช้ความระมัดระวังเมื่อวางระบบบนพื้นผิวที่ผ่านกระบวนการปรับผิวมาเป็นพิเศษ (เช่น ลงขี้ผึ้ง น้ำมัน ขัดเงา) เพราะอาจทำให้เป็นคราบหรือเปลี่ยนสีได้
- การควบแน่นอาจเกิดขึ้นที่พื้นผิวภายนอกหรือภายใน และทำให้ระบบผิดปกติถ้าระบบถูกเคลื่อนย้ายอย่างรวดเร็วจากสิ่งแวดล้อมที่เย็นไปร้อน หากเกิดการควบแน่น ให้ปิดระบบ และทิ้งให้ระบบปิดจนกว่าความชื้นจะระเหย อย่าใช้ระบบจนกว่าการควบแน่นจะระเหยจนหมด

เกี่ยวกับความร้อนสะสม

- ความร้อนที่สะสมบนตัวเครื่องระหว่างทำงานถือเป็นเครื่องปกติ และไม่ใช่สิ่งที่น่าตกใจ
- อย่าสัมผัสกับตัวเครื่องหากมีการใช้งานมาอย่างหนักต่อเนื่อง เพราะตัวเครื่องอาจจะร้อน
- อย่ากีดขวางรูระบายอากาศ

เกี่ยวกับระบบลำโพง

ระบบลำโพงในตัวไม่มีการป้องกันสนามแม่เหล็ก และภาพบนจอทีวีที่อยู่ใกล้เคียงอาจจะบิดเบี้ยวได้เนื่องจากสนามแม่เหล็ก ในสถานการณ์เช่นนี้ ให้ปิดทีวีแล้วรอ 15 ถึง 30 นาที แล้วจึงเปิดอีกครั้ง
ถ้าไม่ดีขึ้น ให้เคลื่อนย้ายระบบออกห่างจากทีวี

การทำความสะอาดตัวเครื่อง

ทำความสะอาดระบบนี้ด้วยผ้านุ่มชุบน้ำยาทำความสะอาดอ่อนๆ ห้ามใช้แผ่นขัด ผงขัด หรือสารละลายใดๆ เช่น ทินเนอร์ เบนซิน หรือแอลกอฮอล์

เทคโนโลยีไร้สาย BLUETOOTH

เทคโนโลยีไร้สาย BLUETOOTH เป็นเทคโนโลยีไร้สายที่มีช่วงสัญญาณสั้น เชื่อมต่อระหว่างอุปกรณ์ดิจิตอล เช่น คอมพิวเตอร์ส่วนตัว และกล้องถ่ายภาพนิ่งดิจิตอล ท่านสามารถใช้เทคโนโลยีไร้สาย BLUETOOTH กับอุปกรณ์ที่อยู่ภายในช่วงสัญญาณประมาณ 10 เมตร
โดยทั่วไป เทคโนโลยีไร้สาย BLUETOOTH จะใช้สื่อสารระหว่างอุปกรณ์สองเครื่อง แต่อุปกรณ์หนึ่งเครื่องสามารถเชื่อมต่อกับอุปกรณ์ได้หลายเครื่อง
ท่านไม่จำเป็นต้องใช้สายในการเชื่อมต่ออย่างการเชื่อมต่อแบบ USB และท่านก็ไม่จำเป็นต้องวางอุปกรณ์หันหน้าเข้าหากันอย่างเทคโนโลยีอินฟราเรดไร้สาย ท่านสามารถใช้เทคโนโลยีด้วยอุปกรณ์ BLUETOOTH หนึ่งเครื่องในกระเป๋าถือหรือกระเป๋าเสื้อผ้าของท่าน
เทคโนโลยีไร้สาย BLUETOOTH เป็นมาตรฐานระดับโลกที่ได้รับการสนับสนุนจากหลายพันบริษัท บริษัทเหล่านี้ผลิตผลิตภัณฑ์ที่ตอบสนองมาตรฐานระดับโลก

เวอร์ชั่นและโปรไฟล์ของ BLUETOOTH ที่รองรับ

โปรไฟล์อ้างอิงถึงชุดมาตรฐานของขีดความสามารถสำหรับขีดความสามารถของผลิตภัณฑ์ BLUETOOTH ที่หลากหลาย โปรดดู "ข้อมูลจำเพาะ" สำหรับรายละเอียดเกี่ยวกับเวอร์ชั่นและโปรไฟล์ของ BLUETOOTH ที่รองรับ

หมายเหตุ

- ในการใช้อุปกรณ์ BLUETOOTH เชื่อมต่อเข้ากับระบบนี้ อุปกรณ์นั้นต้องรองรับโปรไฟล์เดียวกับระบบนี้ โปรดทราบว่าฟังก์ชั่นของอุปกรณ์ BLUETOOTH อาจจะแตกต่างกันขึ้นอยู่กับข้อมูลจำเพาะของอุปกรณ์ ถึงแม้ว่าจะมีโปรไฟล์เดียวกับระบบนี้ก็ตาม
- การเล่นเสียงบนระบบนี้จะช้าเล็กน้อยเมื่อเทียบกับการเล่นเสียงบนอุปกรณ์ส่งสัญญาณ เนื่องจากเป็นคุณสมบัติของเทคโนโลยีไร้สาย BLUETOOTH

ช่วงการสื่อสารที่มีประสิทธิภาพ

ควรใช้อุปกรณ์ BLUETOOTH ภายในระยะประมาณ 10 เมตร (ระยะที่ไม่มีสิ่งกีดขวาง) ของกันและกัน ช่วงการสื่อสารที่มีประสิทธิภาพอาจจะสั้นลงภายใต้เงื่อนไขดังนี้
- เมื่อคน วัตถุโลหะ ผนัง หรือสิ่งกีดขวางอื่นๆอยู่ระหว่างอุปกรณ์ที่เชื่อมต่อด้วย BLUETOOTH
- สถานที่ที่มีการติดตั้ง LAN ไร้สาย
- บริเวณรอบๆเตาไมโครเวฟที่กำลังใช้งาน
- สถานที่ที่เกิดคลื่นแม่เหล็กไฟฟ้าอื่นๆ

ผลกระทบจากอุปกรณ์อื่นๆ

อุปกรณ์ BLUETOOTH และ LAN ไร้สาย (IEEE 802.11b/g) ใช้แถบความถี่เดียวกัน (2.4 GHz) เมื่อใช้อุปกรณ์ BLUETOOTH ของท่านใกล้กับอุปกรณ์ที่มี LAN ไร้สาย อาจเกิดการรบกวนทางแม่เหล็กไฟฟ้า ซึ่งอาจส่งผลให้เกิดอัตราการส่งข้อมูลที่ต่ำ เสียง หรือไม่สามารถเชื่อมต่อได้ หากมีสิ่งเหล่านี้เกิดขึ้น ให้พยายามแก้ไขดังนี้:
- พยายามเชื่อมต่อระบบนี้กับโทรศัพท์มือถือ BLUETOOTH หรืออุปกรณ์ BLUETOOTH เมื่อท่านอยู่ห่างจากอุปกรณ์ LAN ไร้สายอย่างน้อย 10 เมตร
- ปิดอุปกรณ์ LAN ไร้สายเมื่อใช้อุปกรณ์ BLUETOOTH ของท่านภายในระยะ 10 เมตร

ผลกระทบต่ออุปกรณ์อื่นๆ

คลื่นวิทยุที่ออกอากาศด้วยระบบนี้อาจรบกวนการทำงานของอุปกรณ์ทางการแพทย์บางอย่าง เนื่องจากการรบกวนนี้อาจส่งผลให้เกิดการทำงานที่ผิดปกติ จึงต้องปิดระบบนี้ โทรศัพท์มือถือ BLUETOOTH หรืออุปกรณ์ BLUETOOTH ในสถานที่ต่อไปนี้ทุกครั้ง:
- ในโรงพยาบาล บนรถไฟ และบนเครื่องบิน
- ใกล้ประตูอัตโนมัติ หรือสัญญาณเตือนไฟไหม้

หมายเหตุ

- ระบบนี้รองรับฟังก์ชั่นรักษาความปลอดภัยที่สอดคล้องกับข้อมูลจำเพาะของ BLUETOOTH ในการให้ความมั่นใจด้านความปลอดภัยระหว่างการสื่อสารโดยใช้เทคโนโลยี BLUETOOTH อย่างไรก็ตาม การรักษาความปลอดภัยนี้อาจจะไม่เพียงพอขึ้นอยู่กับเนื้อหาที่ตั้งค่าและปัจจัยอื่นๆ จึงต้องระมัดระวังอยู่เสมอในการทำการสื่อสารโดยใช้เทคโนโลยี BLUETOOTH
- โซนี่ไม่สามารถรับผิดชอบความเสียหายหรือความสูญเสียใดๆที่เกิดจากการที่ข้อมูลรั่วไหลระหว่างการสื่อสารโดยใช้เทคโนโลยี BLUETOOTH
- ไม่รับประกันการสื่อสาร BLUETOOTH กับอุปกรณ์ BLUETOOTH ทุกชนิดที่มีโปรไฟล์เดียวกับระบบนี้
- อุปกรณ์ BLUETOOTH ที่เชื่อมต่อกับระบบนี้ต้องสอดคล้องกับข้อมูลจำเพาะของ BLUETOOTH ที่กำหนดโดย BLUETOOTH SIG, Inc. และต้องได้รับการรับรองว่าสอดคล้อง อย่างไรก็ตาม ถึงแม้ว่าอุปกรณ์จะสอดคล้องกับข้อมูลจำเพาะของ BLUETOOTH แต่ยังมีหลายกรณีที่ลักษณะเฉพาะหรือข้อมูลจำเพาะของอุปกรณ์ BLUETOOTH ทำให้ไม่สามารถเชื่อมต่อ หรืออาจส่งผลในวิธีการควบคุม การแสดงผล หรือการทำงานที่แตกต่างกันได้
- อาจเกิดสัญญาณรบกวนหรือเสียงอาจขาดหาย ทั้งนี้ขึ้นอยู่กับอุปกรณ์ BLUETOOTH ที่เชื่อมต่อกับระบบนี้ สิ่งแวดล้อมในการสื่อสาร หรือสภาพโดยรอบ

เปิดหรือปิดสัญญาณ BLUETOOTH

ท่านสามารถเชื่อมต่อเข้ากับระบบในทุกๆ ฟังก์ชั่นจากอุปกรณ์ BLUETOOTH ที่ผ่านการจับคู่แล้ว เมื่อตั้งค่าเปิดสัญญาณ BLUETOOTH ของระบบ ทั้งนี้ค่าเริ่มต้นของสัญญาณ BLUETOOTH คือเปิดใช้งาน

ใช้ปุ่มต่างๆ บนแผงควบคุมสำหรับการใช้งานนี้

กด ■ [11] และ BLUETOOTH [4] บนตัวเครื่องค้างไว้ประมาณ 3 วินาที
"BT ON" หรือ "BT OFF" ปรากฏขึ้นบนจอภาพ

หมายเหตุ

- ท่านไม่สามารถใช้งานต่อไปนี้เมื่อตั้งค่าปิดสัญญาณ BLUETOOTH:
  - จับคู่กับอุปกรณ์ BLUETOOTH
  - ลบข้อมูลการจับคู่
  - ใช้งาน "App Remote" ผ่าน BLUETOOTH
  - ตั้งค่าโหมดพร้อมใช้งาน BLUETOOTH เป็น "ON"
  - เปลี่ยนแปลงการตั้งค่า BT AAC ON/OFF
- เมื่อตั้งค่าปิดสัญญาณ BLUETOOTH ระบบนี้จะไม่สามารถถูกตรวจพบและไม่สามารถทำการเชื่อมต่อกับอุปกรณ์ BLUETOOTH
- หากท่านแตะ N-Mark บนแผงควบคุมด้วยสมาร์ทโฟนที่รองรับ NFC สัญญาณ BLUETOOTH จะถูกตั้งค่าเปิดโดยอัตโนมัติ
- เมื่อปิดสวิตช์เครื่องด้วยปุ่ม I/⏻ [9] การตั้งค่า BLUETOOTH ON/OFF จะเป็นค่าเดิมไม่เปลี่ยนแปลง เมื่อสายไฟถูกปลดออกและเชื่อมต่อใหม่ การตั้งค่า BLUETOOTH จะถูกตั้งค่าเป็นเปิด

ข้อมูลจำเพาะ

ส่วนเครื่องขยายเสียง
กำลังขับ (พิกัด):
ช่องซ้าย/ขวา: 16 วัตต์ + 16 วัตต์ (ที่ 8 โอห์ม 1 kHz, 1% THD)
กำลังขับ (อ้างอิง):
ช่องซ้าย/ขวา: 20 วัตต์ + 20 วัตต์ (ต่อช่องที่ 8 โอห์ม, 1 kHz)
ซับวูฟเฟอร์: 60 วัตต์ (ที่ 3 โอห์ม, 100 Hz)

ส่วนลำโพง
ระบบลำโพง: ลำโพงแบบฟูลเรนจ์ + ซับวูฟเฟอร์
พิกัดอิมพิแดนซ์:
ซ้าย/ขวา: 8 โอห์ม
ซับวูฟเฟอร์: 3 โอห์ม

สัญญาณเข้า/สัญญาณออก
AUDIO IN (ช่องต่อสเตอริโอเล็ก):
ความไว 800 mV, อิมพิแดนซ์ 47 กิโลโอห์ม

ส่วน USB
อัตราบิตที่รองรับ:
MP3 (MPEG 1 Audio Layer-3): 32 kbps – 320 kbps, VBR
WMA: 48 kbps - 192 kbps, VBR
AAC: 48 kbps - 320 kbps
WAV: 16 bit PCM
ความถี่ในการสุ่ม:
MP3 (MPEG 1 Audio Layer-3): 32/44.1/48 kHz
WMA: 44.1 kHz
AAC: 44.1 kHz
WAV: 8 kHz - 48 kHz
พอร์ต USB: ชนิด A, 5 V DC 1.0 A

ส่วน iPod/iPhone
รุ่น iPod/iPhone ที่ใช้งานได้
- iPhone 5
- iPhone 4S
- iPhone 4
- iPhone 3GS
- iPod touch (รุ่นที่ 5)
- iPod touch (รุ่นที่ 4)
- iPod touch (รุ่นที่ 3)
- iPod classic
- iPod nano (รุ่นที่ 7)
- iPod nano (รุ่นที่ 6)
- iPod nano (รุ่นที่ 5)
- iPod nano (รุ่นที่ 4)

"Made for iPod" และ "Made for iPhone" หมายความว่า อุปกรณ์เสริมอิเล็กทรอนิกส์ได้รับการออกแบบให้เชื่อมต่อเป็นพิเศษกับ iPod หรือ iPhone ตามลำดับ และได้รับการรับรองโดยนักพัฒนาเพื่อให้ตรงตามมาตรฐานการใช้งานของ Apple Apple ไม่รับผิดชอบต่อการใช้งานอุปกรณ์นี้หรือความสอดคล้องของอุปกรณ์นี้กับมาตรฐานด้านความปลอดภัยและมาตรฐานที่บังคับใช้ โปรดทราบว่า การใช้งานอุปกรณ์เสริมนี้กับ iPod หรือ iPhone อาจมีผลกระทบต่อการทำงานของอุปกรณ์ไร้สาย

ส่วนเครื่องรับสัญญาณ
จูนเนอร์ FM สเตอริโอ, FM ซูเปอร์เฮตเทอโรไดน์
สายอากาศ: สายอากาศ FM แบบลวด
ช่วงความถี่: 87.5 MHz – 108.0 MHz (ขั้นละ 50 kHz)

ส่วน BLUETOOTH
ระบบการสื่อสาร:
BLUETOOTH เวอร์ชั่นมาตรฐาน 3.0
สัญญาณออก:
BLUETOOTH พาวเวอร์คลาสมาตรฐาน 2
ช่วงการสื่อสารสูงสุด:
เส้นตรงประมาณ 10 ม.[*1]
แถบความถี่:
แถบ 2.4 GHz (2.4000 GHz - 2.4835 GHz)
วิธีการมอดูเลต:
FHSS
โปรไฟล์ BLUETOOTH ที่ใช้งานได้[*2]:
A2DP (Advanced Audio Distribution Profile)
AVRCP (Audio Video Remote Control Profile)
วิธีการป้องกันเนื้อหาที่รองรับ:
วิธี SCMS-T
โคเดกที่รองรับ:
SBC (Sub Band Codec), AAC, aptX
แถบความถี่ของช่องสัญญาณ (Bandwidth) การส่ง:
20 Hz – 20,000 Hz (ด้วยการสุ่ม 44.1 kHz)

[*1] ช่วงการสื่อสารจริงจะหลากหลายขึ้นอยู่กับปัจจัยต่างๆ เช่น สิ่งกีดขวางระหว่างอุปกรณ์ สนามแม่เหล็กรอบๆเตาไมโครเวฟ ไฟฟ้าสถิต ความไวในการรับสัญญาณ สมรรถภาพของสายอากาศ ระบบปฏิบัติการ การประยุกต์ใช้ซอฟต์แวร์ และอื่นๆ
[*2] BLUETOOTH โปรไฟล์มาตรฐานที่ระบุจุดประสงค์ของการสื่อสารระหว่างอุปกรณ์ของ BLUETOOTH

ทั่วไป
ข้อกำหนดด้านกำลังไฟ:
AC 220 V – 240 V, 50 Hz/60 Hz
การสิ้นเปลืองพลังงาน:
38 วัตต์
ขนาด (กว้าง/สูง/ลึก):
ประมาณ 554 มม. × 213 มม. × 280 มม.
น้ำหนัก:
ประมาณ 9.0 กก.

อุปกรณ์ที่ให้มาด้วย:รีโมทควบคุม (1), ก้อนแบตเตอรี่ R6 (ขนาด AA) (2), สายอากาศ FM แบบลวด (1), คู่มือการใช้งาน (คู่มือนี้) (1)

การออกแบบและข้อมูลจำเพาะอาจเปลี่ยนแปลงได้โดยไม่ต้องแจ้งให้ทราบ

การใช้พลังงานขณะสแตนด์บาย (ในโหมดประหยัดพลังงาน):
0.5 วัตต์ (เมื่อตั้งค่าโหมดพร้อมใช้งาน BLUETOOTH เป็นปิด)
6 วัตต์ (เมื่อตั้งค่าโหมดพร้อมใช้งาน BLUETOOTH เป็นเปิด)
(โหมดพร้อมใช้งาน BLUETOOTH - เชื่อมต่อกับขั้วต่อและเครือข่ายทั้งหมด): 6.0 วัตต์